Новая петля с доводчиком Clip on system

Значительно облегчает процесс установки и снятия дверцы

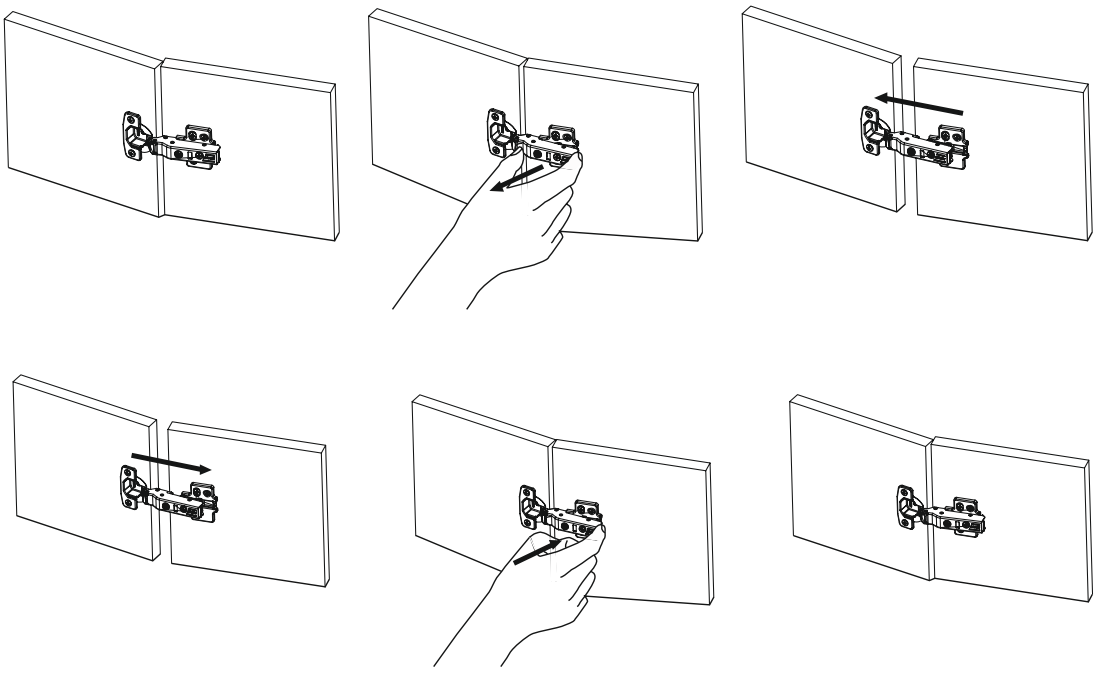

	Возможности регулировки		
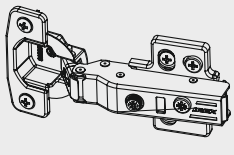	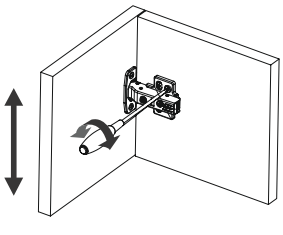	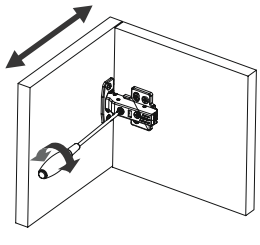	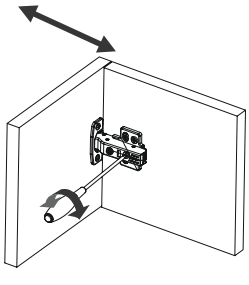
	По вертикали Через пазы в монтажной планке	По горизонтали Винтом на корпусе петли	По глубине Специальным регулировочным винтом

Петля плавного закрывания (Clip on), угол открывания 110°

- Металлическая
- Покрытие-никель
- Угол открывания 110°
- Встроенный механизм закрытия
- 3-D регулировка
  (при условии использования соответствующей монтажной планки)
- Может использоваться с регулируемыми монтажными планками
- Доводчик встроен в корпус петли

РАЗМЕР ЧАШКИ	45 / 9.5	48 / 6	52 / 5.5
	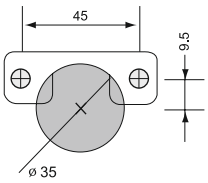	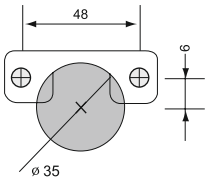	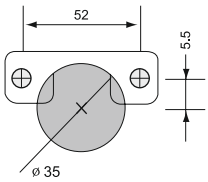

ТИП ПЕТЛИ ХИТ		45 / 9.5	48 / 6	52 / 5.5
		Артикул 1775SB	Артикул 1775SC	Артикул 1775SH
				1775DSHN/3SD
Накладная	Изгиб 0mm			

Установочные размеры

Размеры петель и расчеты зазоров основаны на стандартах производства (высота монтажной планки 0-9 мм).
Выступы петель и двери даны при полном угле открывания

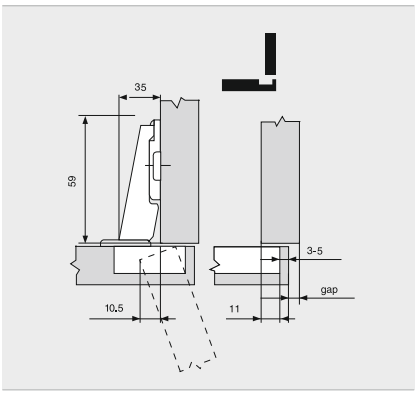

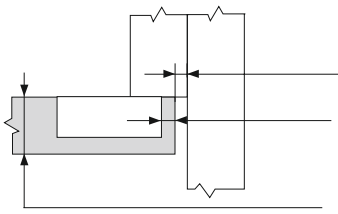

Минимальный выступ в мм

Сверловка под чашку : от 3 мм до 5 мм	0.8	1.4	1.8	2.2	3.1	4.5	Рекомендуется пробная установка					
	0.8	1.3	1.5	1.9	2.7	3.8						
Толщина двери в мм	16	18	19	20	22	24	26	28	29	30	31	32

Цифры приведены для дверей с закругленными торцами (R=1 мм)

Накладная

A										
	11	12	13	14	15	16	17	18	19	H
B						3	4	5	6	0
			3	4	5	6				3
	3	4	5	6						5

Полунакладная

A										
	1.5	2.5	3.5	4.5	5.5	6.5	7.5	8.5	9.5	H
B						3	4	5	6	0
			3	4	5	6				3
	3	4	5	6						5

Вкладная

A					
	-2.5	-1.5	-0.5	0.5	H
B	3	4	5	6	0

A: Наложение двери
B: Отступ от сверловки
H: Высота монтажной планки

Установка

Slide-on

Предустановленные шурупы по дереву

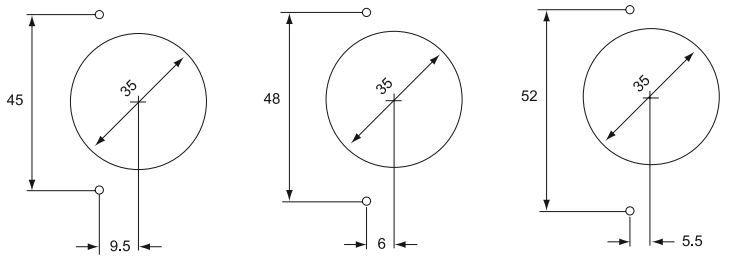

Дюбель

Дюбель для монтажа без инструментов

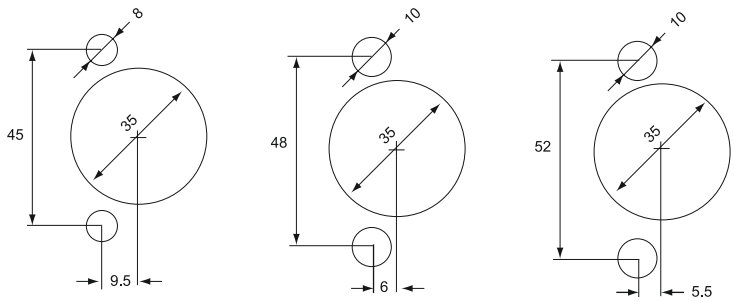

Монтажная планка для петли плавного закрывания (Clip-on)

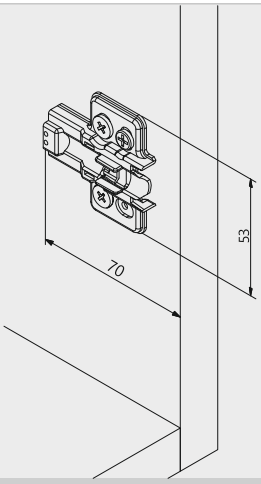

- Сталь никелированная
- Крепится шурупами для ДСП 3.5.мм
- Регулировка высоты ±2 мм

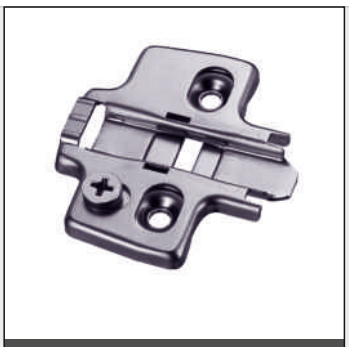

Центровка	Высота	Артикул
0mm	5.0mm	0SD
3mm	7.5mm	3SD

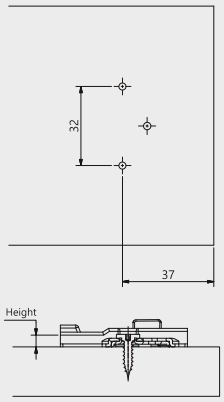

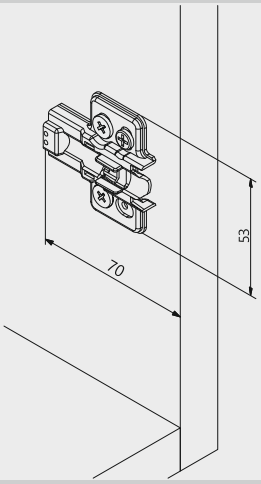

- Сталь никелированная
- Крепится предустановленными винтами 6 мм
- Регулировка высоты ±2мм

Центровка	Высота	Артикул
0mm	5.0mm	0SDE
3mm	7.5mm	3SDE

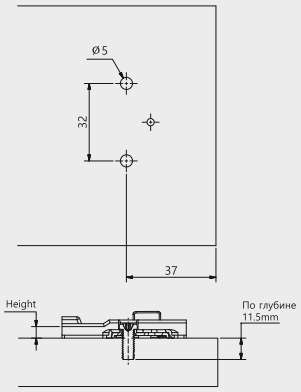

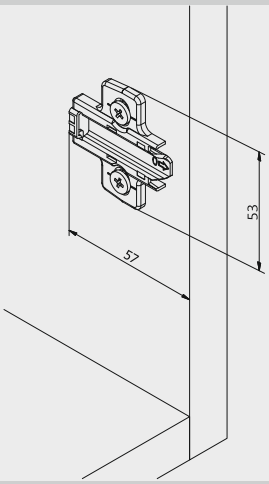

- Сталь никелированная
- Крепится предустановленными винтами 6 мм
- Регулировка высоты ±2мм

Центровка	Высота	Артикул
0mm	5.0mm	0SCE
3mm	7.5mm	3SCE
5mm	9.5mm	5SCE

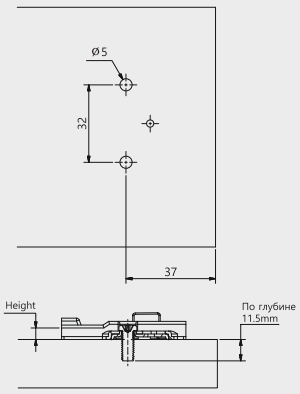

Монтажная планка для петли плавного закрывания (Clip-on)

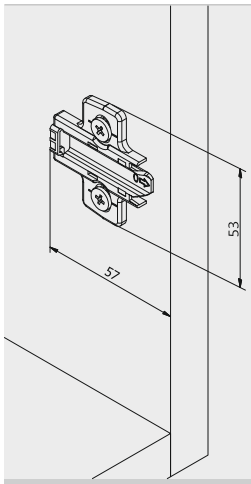

- Сталь никелированная
- Крепится шурупами для ДСП 3.5.мм
- Регулировка высоты ±2мм

Центровка	Высота	Артикул
0mm	5.0mm	0SC
3mm	7.5mm	3SC
5mm	9.5mm	5SC

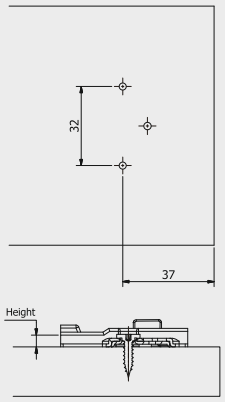

SAMSUNG IREX®

МЕБЕЛЬНАЯ ФУРНИТУРА

Петли плавного закрывания

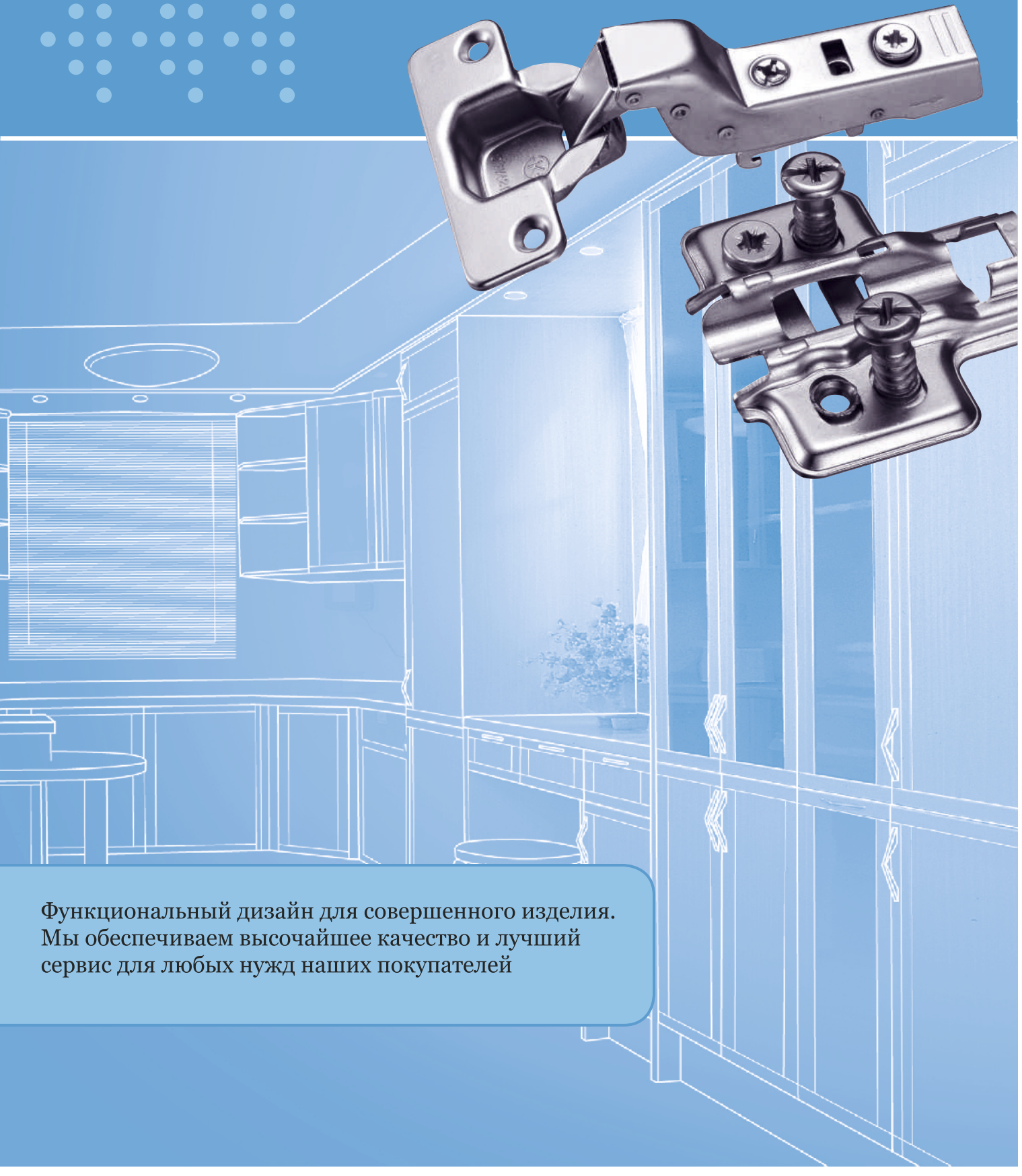

Функциональный дизайн для совершенного изделия.
Мы обеспечиваем высочайшее качество и лучший сервис для любых нужд наших покупателей

Петли плавного закрывания. Система Clip on

Двери легко крепятся к корпусу ящика. Просто зацепите два крючка снизу петли за выступы на внешней стороне монтажной планки и слегка нажмите заднюю часть петли.

Для того, чтобы отсоединить петлю, нажмите кнопку в заднем торце петли

Посмотрите, как это сделать

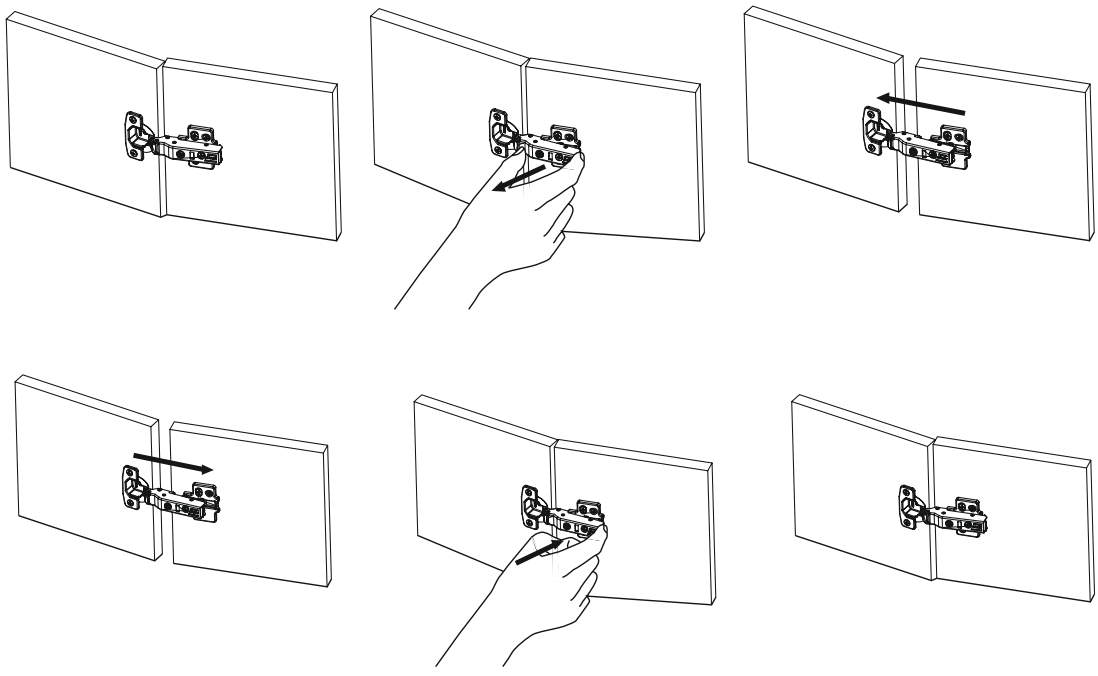

Возможности регулировки

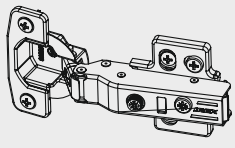

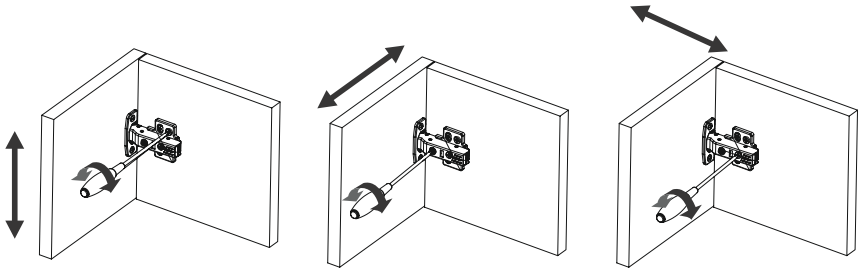

По вертикали
Через пазы
в монтажной планке

По горизонтали
Винтом на корпусе петли

По глубине
Специальным
регулировочным винтом

Петля плавного закрывания (Clip On) Угол открывания 94

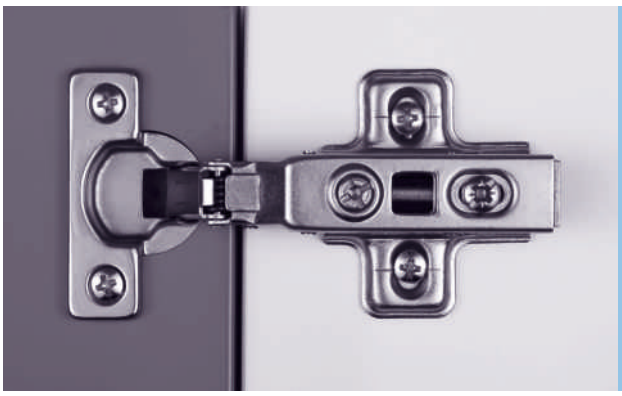

- Металлическая
- Покрытие-никель
- Угол открывания 94°
- Встроенный механизм закрытия
- 3-D регулировка
  (при условии использования соответствующей монтажной планки)
- Доводчик встроен в корпус петли

ТИП ПЕТЛИ		38 / 8.0		
		Артикул 265 SB		
Накладная	Изгиб 0mm			
		Артикул 266 SB		
Полунакладная	Изгиб 10mm			
		Артикул 267 SB		
Вкладная	Изгиб 18mm			

Установочные размеры

Размеры петель и расчеты зазоров основаны на стандартах производства (высота монтажной планки 0-9 мм).
Выступы петель и двери даны при полном угле открывания.

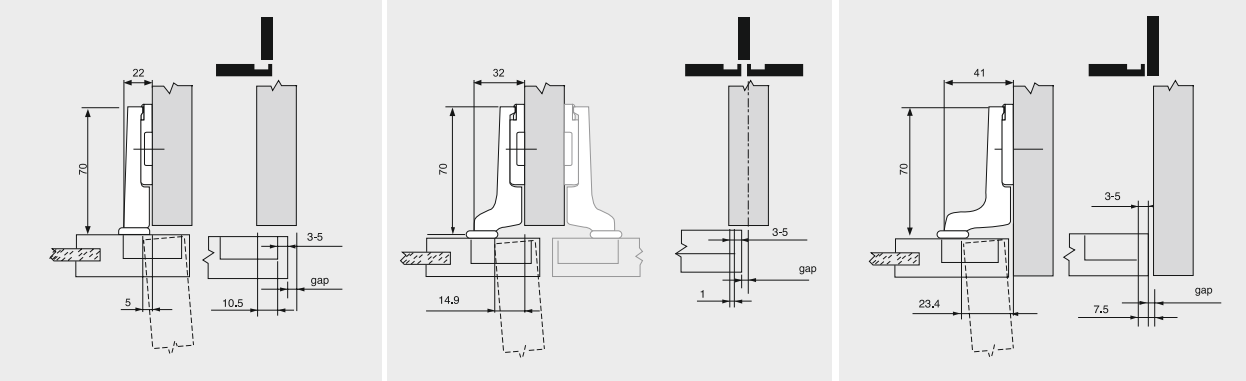

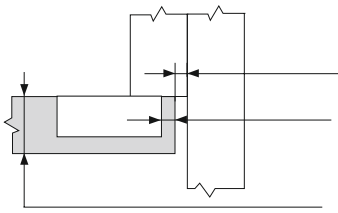

Минимальный выступ в мм

Сверловка под чашку : от 3 мм до 5 мм	1.1	2.2	3.0	3.8	5.5	Рекомендуется пробная установка						
	1.1	1.8	2.4	3.0	4.6							
Толщина двери в мм	16	18	19	20	22	24	26	28	29	30	31	32

Цифры приведены для дверей с закругленными торцами (R=1 мм)

Накладная

A										
	9.5	10.5	11.5	12.5	13.5	14.5	16.5	17.5	18.5	H
B						3	4	5	6	0
			3	4	5	6				3
	3	4	5	6						5

Полунакладная

A										
	1	2	3	4	5	6	7	8	9	H
B						3	4	5	6	0
			3	4	5	6				3
	3	4	5	6						5

Вкладная

A					
	-2.5	-1.5	-0.5	0.5	H
B	3	4	5	6	0

A: Наложение двери
B: Отступ от сверловки
H: Высота монтажной планки

РАЗМЕР ЧАШКИ

На шурупах | Дюбель (38 / 7.5) | Размер цилиндра петли

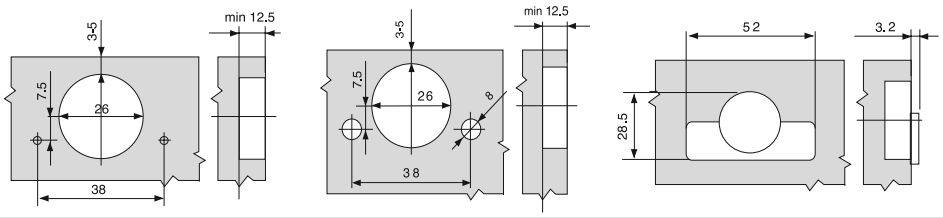

Петля плавного закрывания (Slide on), угол открывания 110°

- Металлическая
- Покрытие-никель
- Угол открывания 110°
- Встроенный механизм закрытия
- 3-D регулировка
  (при условии использования соответствующей монтажной планки)
- Доводчик встроен в корпус петли

РАЗМЕР ЧАШКИ	45 / 9.5	48 / 6	52 / 5.5
	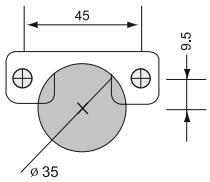	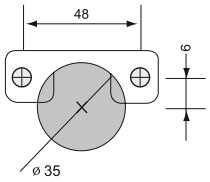	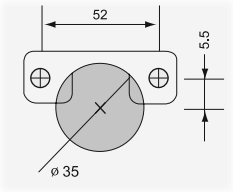

ТИП ПЕТЛИ		45 / 9.5	48 / 6	52 / 5.5
		Артикул 555SB	Артикул 555SC	Артикул 555SH
Накладная	Изгиб 0mm			
		Артикул 556SB	Артикул 556SC	Артикул 556SH
Полунакладная	Изгиб 10mm			
		Артикул 557SB	Артикул 557SC	Артикул 557SH
Вкладная	Изгиб 18mm			

Установочные размеры

Размеры петель и расчеты зазоров основаны на стандартах производства (высота монтажной планки 0-9 мм).
Выступы петель и двери даны при полном угле открывания

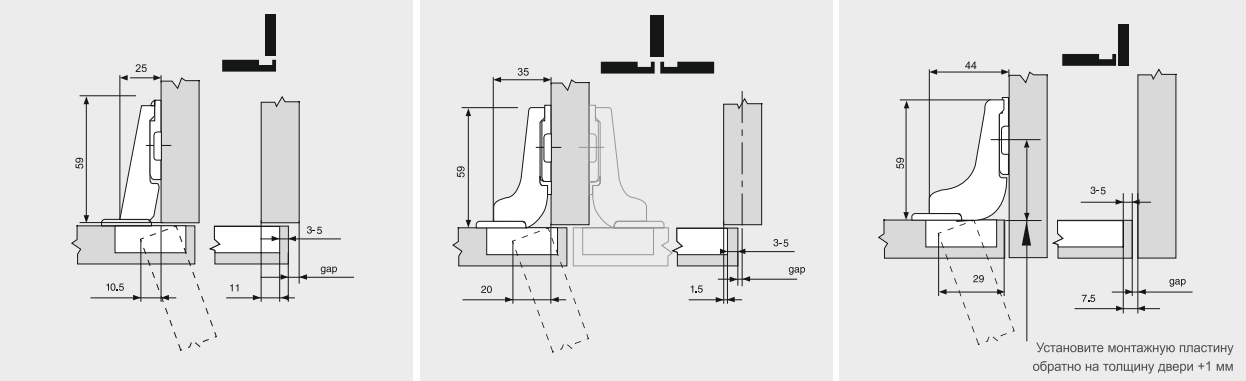

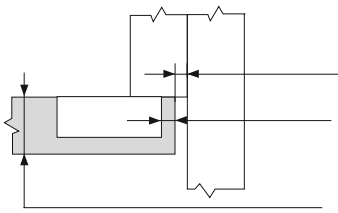

Минимальный выступ в мм

Сверловка под чашку : от 3 мм до 5 мм	0.8	1.4	1.8	2.2	3.1	4.5	Рекомендуется пробная установка					
	0.8	1.3	1.5	1.9	2.7	3.8						
Толщина двери в мм	16	18	19	20	22	24	26	28	29	30	31	32

Цифры приведены для дверей с закругленными торцами (R=1 мм)

Накладная

A										
	11	12	13	14	15	16	17	18	19	H
B						3	4	5	6	0
			3	4	5	6				3
	3	4	5	6						5

Полунакладная

A										
	1.5	2.5	3.5	4.5	5.5	6.5	7.5	8.5	9.5	H
B						3	4	5	6	0
			3	4	5	6				3
	3	4	5	6						5

Вкладная

A					
	-2.5	-1.5	-0.5	0.5	H
B	3	4	5	6	0

A: Наложение двери
B: Отступ от сверловки
H: Высота монтажной планки

Установка

Slide-on

Предустановленные шурупы по дереву

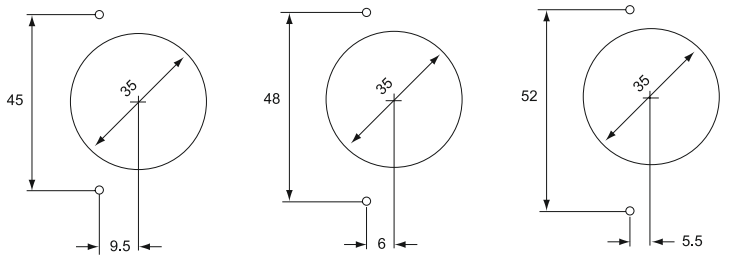

Дюбель

Дюбель для монтажа без инструментов

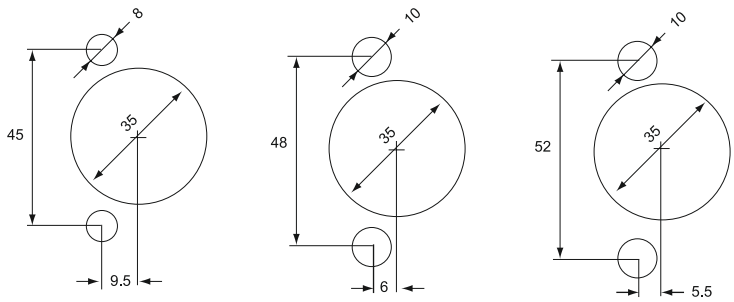

Петля плавного закрывания (Clip on), угол открывания 110°

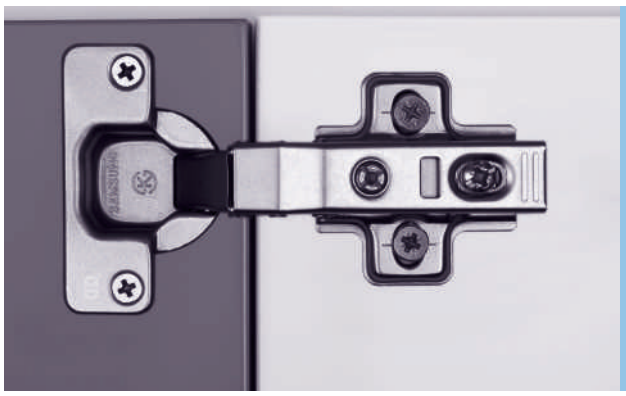

- Металлическая
- Покрытие-никель
- Угол открывания 110°
- Встроенный механизм закрытия
- 3-D регулировка
  (при условии использования соответствующей монтажной планки)
- Доводчик встроен в корпус петли

РАЗМЕР ЧАШКИ	45 / 9.5	48 / 6	52 / 5.5
	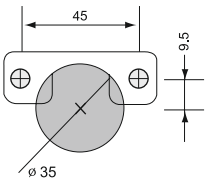	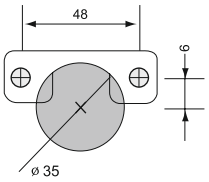	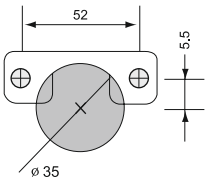

ТИП ПЕТЛИ ХИТ	45 / 9.5	48 / 6	52 / 5.5
	Артикул 575SB	Артикул 575SC	Артикул 575SH
			575DSHN/3SC
Накладная Изгиб 0mm			
	Артикул 576SB	Артикул 576SC	Артикул 576SH
			576SH/3SC
Полунакладная Изгиб 10mm			
	Артикул 577SB	Артикул 577SC	Артикул 577SH
			577SH
Вкладная Изгиб 18mm			

Установочные размеры

Размеры петель и расчеты зазоров основаны на стандартах производства (высота монтажной планки 0-9 мм).
Выступы петель и двери даны при полном угле открывания

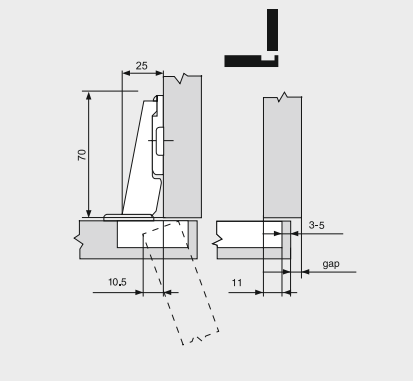

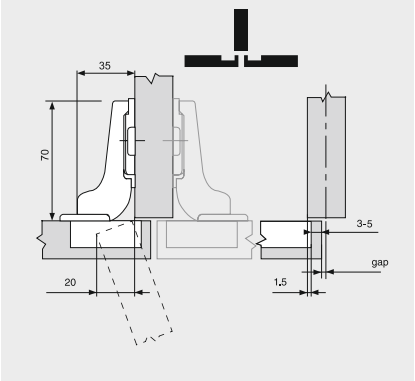

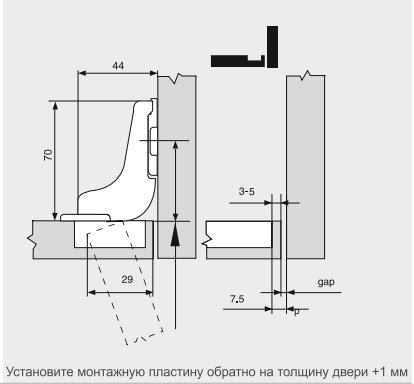

Установите монтажную пластину обратно на толщину двери +1 мм

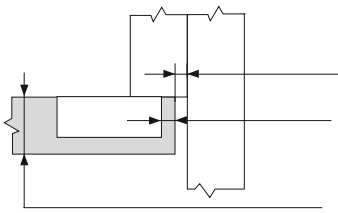

Минимальный выступ в мм

Сверловка под чашку : от 3 мм до 5 мм	0.8	1.4	1.8	2.2	3.1	4.5	Рекомендуется пробная установка					
	0.8	1.3	1.5	1.9	2.7	3.8						
Толщина двери в мм	16	18	19	20	22	24	26	28	29	30	31	32

Цифры приведены для дверей с закругленными торцами (R=1 мм)

Накладная

A										
	11	12	13	14	15	16	17	18	19	H
B						3	4	5	6	0
			3	4	5	6				3
	3	4	5	6						5

Полунакладная

A										
	1.5	2.5	3.5	4.5	5.5	6.5	7.5	8.5	9.5	H
B						3	4	5	6	0
			3	4	5	6				3
	3	4	5	6						5

Вкладная

A					
	-2.5	-1.5	-0.5	0.5	H
B	3	4	5	6	0

A: Наложение двери
B: Отступ от сверловки
H: Высота монтажной планки

Установка

Slide-on

Предустановленные шурупы по дереву

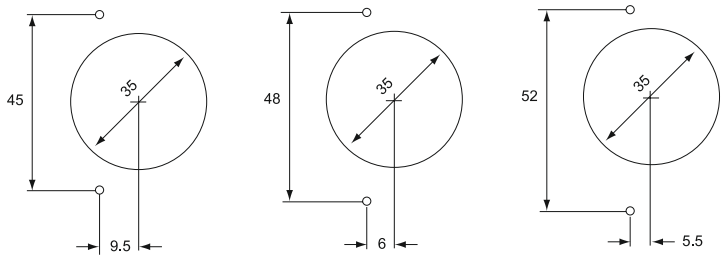

Дюбель

Дюбель для монтажа без инструментов

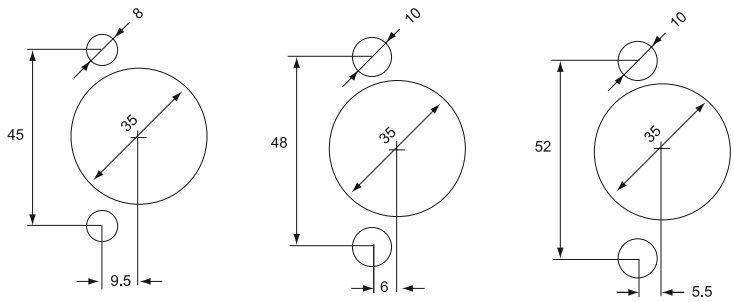

Петля плавного закрывания (Clip on с эксцентриком), угол открывания 110°

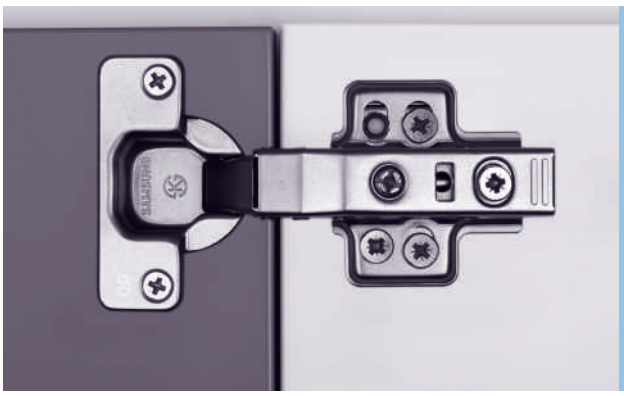

- Металлическая
- Покрытие-никель
- Угол открывания 110°
- Встроенный механизм закрытия
- 3-D регулировка (при условии использования соответствующей монтажной планки)
- Может использоваться с регулируемыми монтажными планками
- Доводчик встроен в корпус петли

РАЗМЕР ЧАШКИ	45 / 9.5	48 / 6	52 / 5.5
	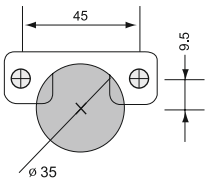	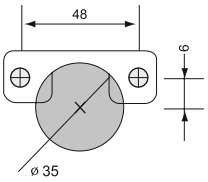	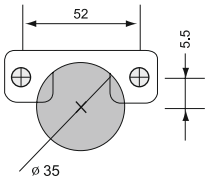

ТИП ПЕТЛИ ХИТ	45 / 9.5	48 / 6	52 / 5.5
	Артикул 775SB	Артикул 775SC	Артикул 775SH
			775NSH/3SD
Накладная Изгиб 0mm			
	Артикул 776SB	Артикул 776SC	Артикул 776SH
			776NSH/3SD
Полунакладная Изгиб 10mm			
	Артикул 777SB	Артикул 777SC	Артикул 777SH
			777NSH/3SD
Вкладная Изгиб 18mm			

Установочные размеры

Размеры петель и расчеты зазоров основаны на стандартах производства (высота монтажной планки 0-9 мм).
Выступы петель и двери даны при полном угле открывания

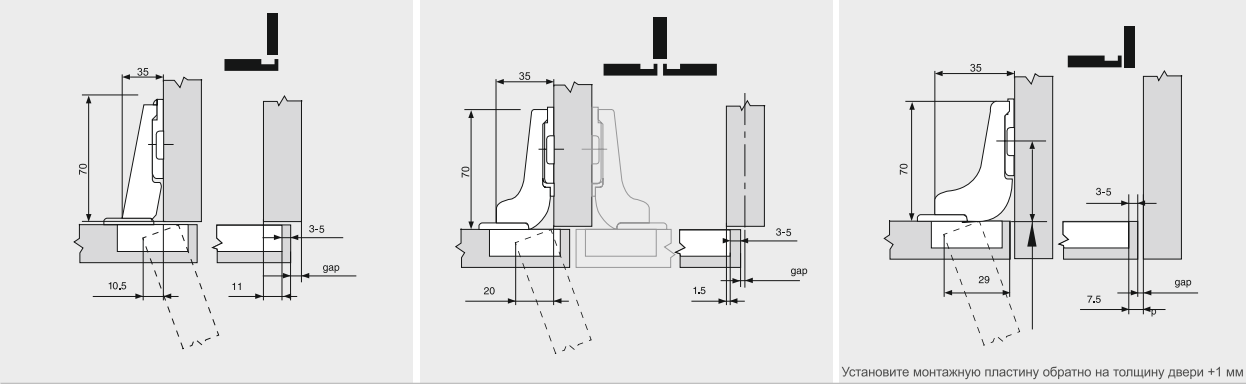

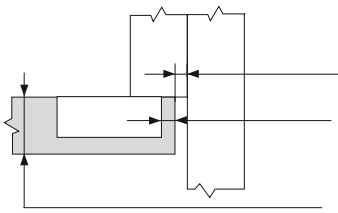

Минимальный выступ в мм

Сверловка под чашку : от 3 мм до 5 мм	0.8	1.4	1.8	2.2	3.1	4.5	Рекомендуется пробная установка					
	0.8	1.3	1.5	1.9	2.7	3.8						
Толщина двери в мм	16	18	19	20	22	24	26	28	29	30	31	32

Цифры приведены для дверей с закругленными торцами (R=1 мм)

Накладная

A										
	11	12	13	14	15	16	17	18	19	H
B						3	4	5	6	0
			3	4	5	6				3
	3	4	5	6						5

Полунакладная

A										
	1.5	2.5	3.5	4.5	5.5	6.5	7.5	8.5	9.5	H
B						3	4	5	6	0
			3	4	5	6				3
	3	4	5	6						5

Вкладная

A					
	-2.5	-1.5	-0.5	0.5	H
B	3	4	5	6	0

A: Наложение двери
B: Отступ от сверловки
H: Высота монтажной планки

Установка

Slide-on

Предустановленные шурупы по дереву

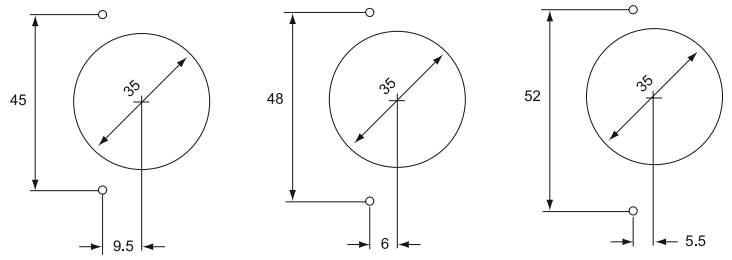

Дюбель

Дюбель для монтажа без инструментов

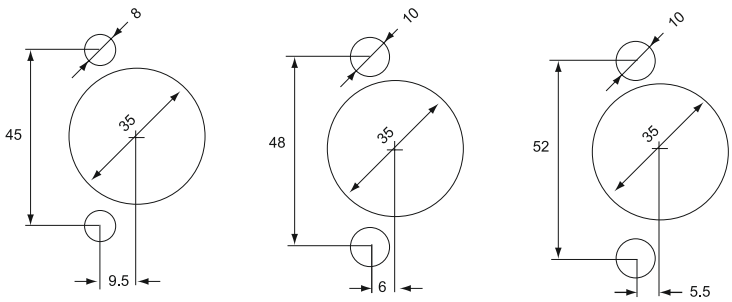

Петля плавного закрывания(Clip On) Угол открывания 165

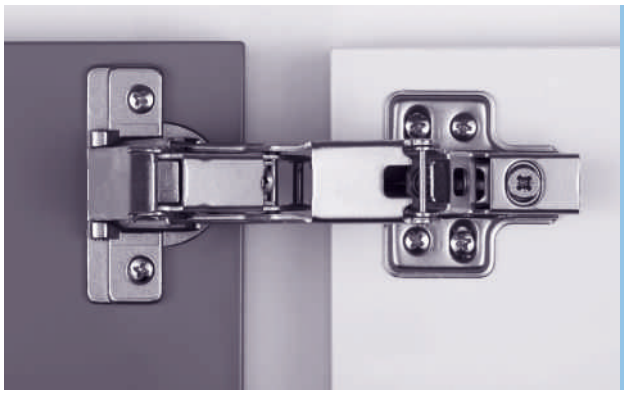

- Металлическая
- Покрытие-никель
- Угол открывания 94˚
- Встроенный механизм закрытия
- 3-D регулировка
  (при условии использования соответствующей монтажной планки)
- Доводчик встроен в корпус петли

РАЗМЕР ЧАШКИ	45 / 9.5	48 / 6	52 / 5.5
	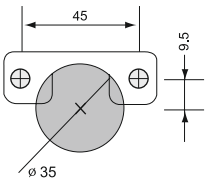	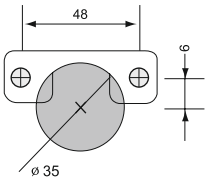	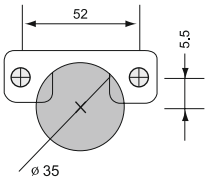

ТИП ПЕТЛИ ХИТ	45 / 9.5	48 / 6	52 / 5.5
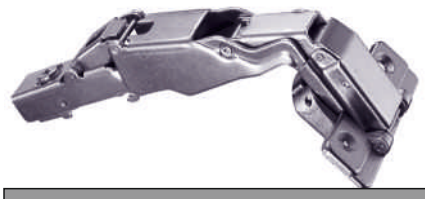	Артикул 855SB	Артикул 855SC	Артикул 855SH
		855DSC/3SC	
Накладная Изгиб 0mm			
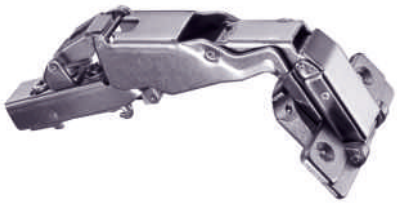	Артикул 856SB	Артикул 856SC	Артикул 856SH
Полунакладная Изгиб 10mm			
	Артикул 857SB	Артикул 857SC	Артикул 857SH
Вкладная Изгиб 18mm			

Установочные размеры

Размеры петель и расчеты зазоров основаны на стандартах производства (высота монтажной планки 0-9 мм).
Выступы петель и двери даны при полном угле открывания

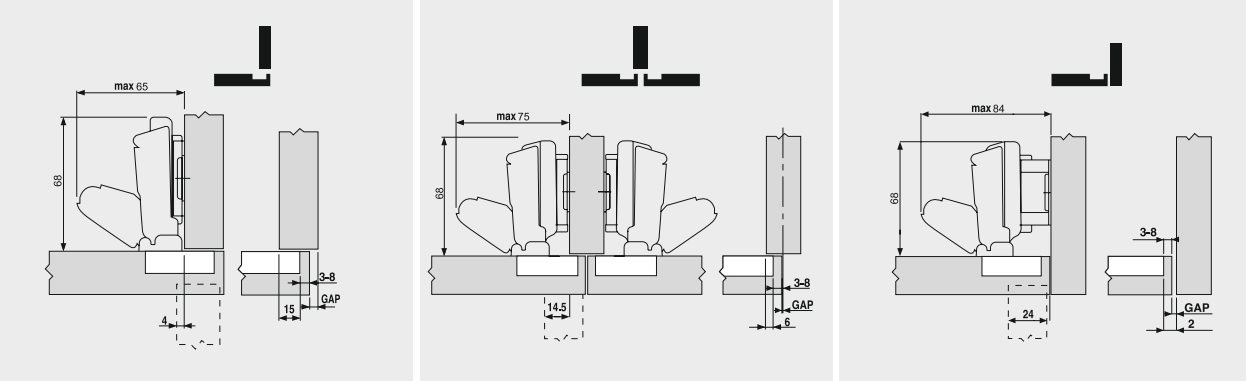

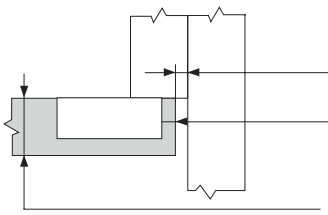

	Минимальный выступ в мм							
Сверловка под чашку : от 3 мм до 5 мм	0	0	0	0	0.9	2.7	4.6	6.5
	0	0	0	0	0.1	0.9	2.2	3.6
Толщина двери в мм	16	18	19	20	22	24	26	28

Цифры приведены для дверей с закругленными торцами (R=1 мм)

Накладная										
A										
	13	14	15	16	17	18	19	20	21	H
B						3	4	5	6	0
			3	4	5	6				3
	3	4	5	6						5

Полунакладная										
A										
	4	5	6	7	8	9	10	11	12	H
B						3	4	5	6	0
			3	4	5	6				3
	3	4	5	6						5

Вкладная					
A					
	-2	-1	0	1	H
B	3	4	5	6	0

A: Наложение двери
B: Отступ от сверловки
H: Высота монтажной планки

Установка

Slide-on

Предустановленные шурупы по дереву

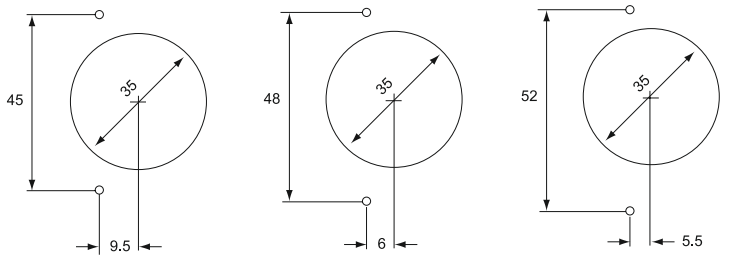

Дюбель

Дюбель для монтажа без инструментов

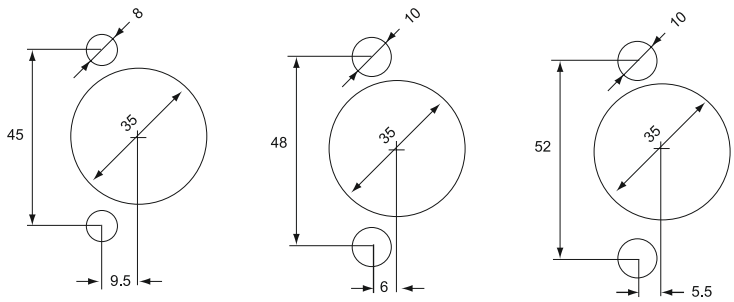

Установочные размеры

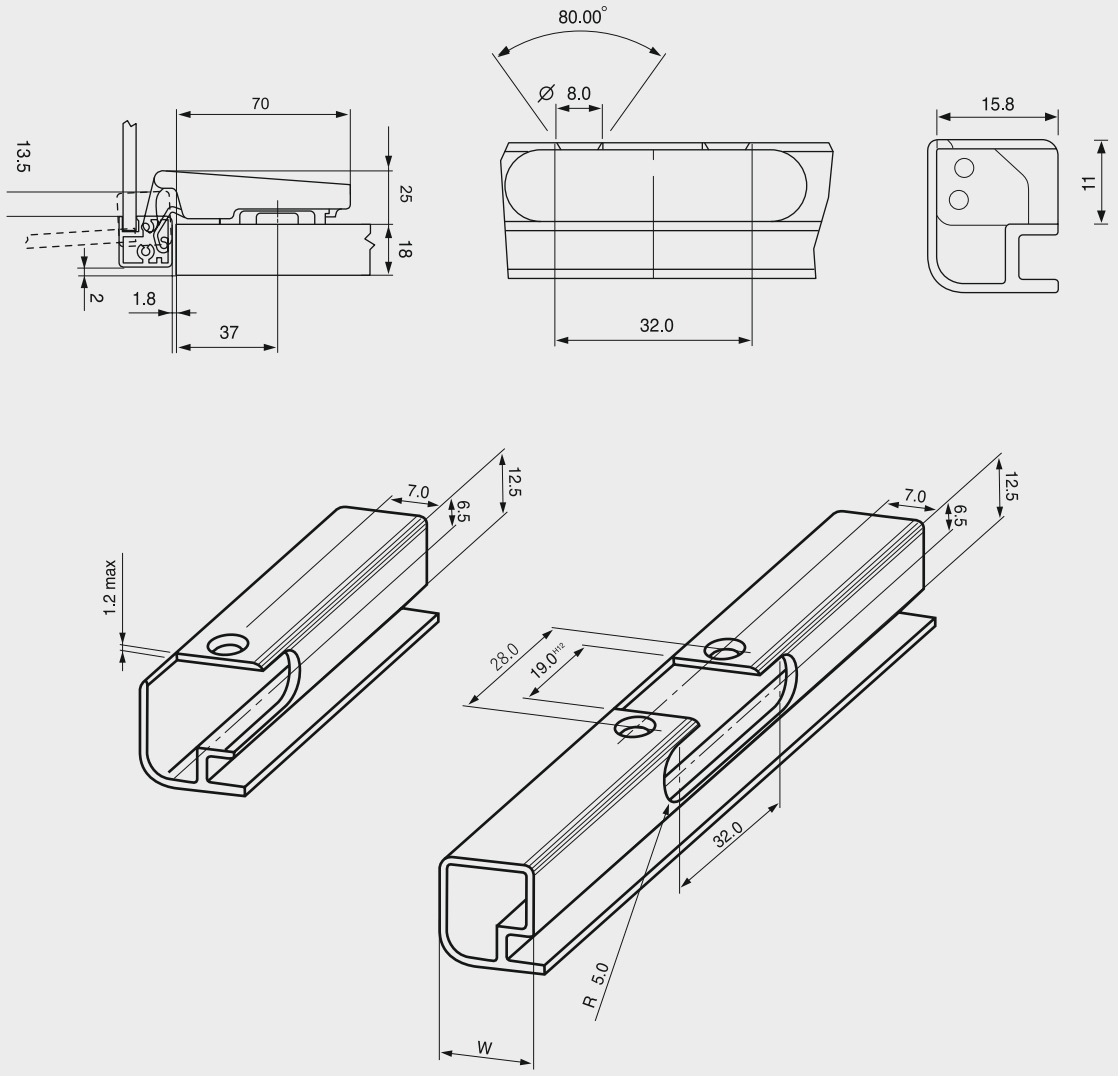

W = Min17mm- Max24mm

Монтажная планка для петли плавного закрывания (Clip-on)

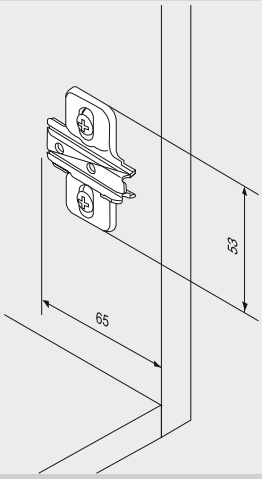

- Сталь
- Никелированная
- Крепится шурупами для ДСП 3.5.мм
- Регулировка высоты ±2мм

Центровка	Высота	Артикул
0mm	5mm	0SC
3mm	7mm	3SC
5mm	9mm	5SC

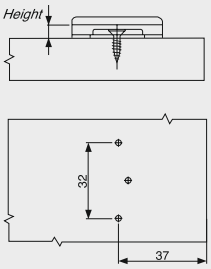

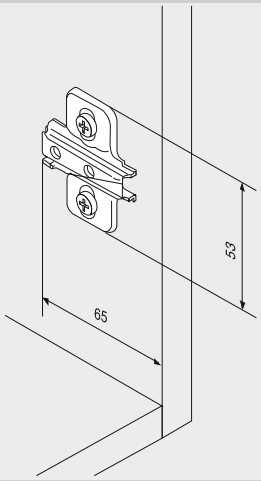

- Сталь
- Никелированная
- Крепится предустановленными винтами 6 мм
- Регулировка высоты ±2мм

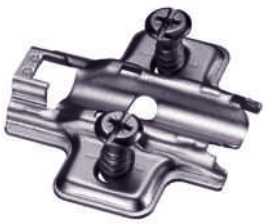

Центровка	Высота	Артикул
0mm	5mm	0SCE
3mm	7mm	3SCE
5mm	9mm	5SCE

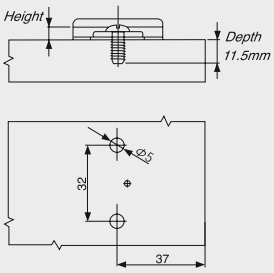

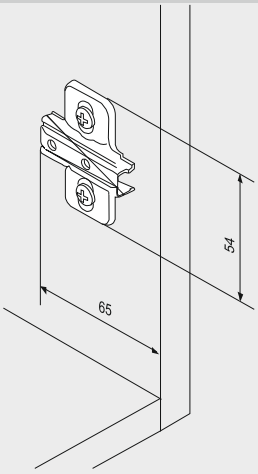

- Сталь
- Никелированная
- Крепится шурупами для ДСП 3.5.мм
- Регулировка высоты ±2мм

Центровка	Высота	Артикул
0mm	5mm	0SD
3mm	7mm	3SD

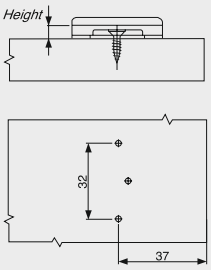

Монтажная планка для петли плавного закрывания (Slide-on)

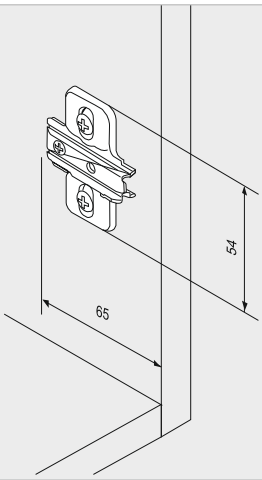

- Сталь
- Никелированная
- Крепится предустановленными винтами 6 мм
- Регулировка высоты ±2мм

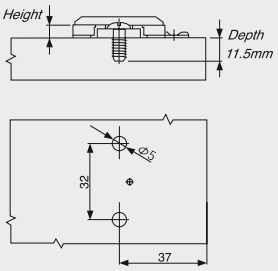

Центровка	Высота	Артикул
0mm	5mm	0SDE
3mm	7mm	3SDE

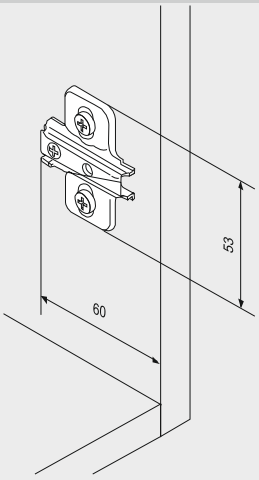

- Сталь
- Никелированная
- Крепится шурупами для ДСП 3.5.мм
- Регулировка высоты ±2мм
- Применяется с Артикулами: 265, 855

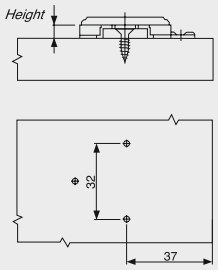

Центровка	Высота	Артикул
0mm	5mm	0SC
3mm	7mm	3SC
5mm	9mm	5SC

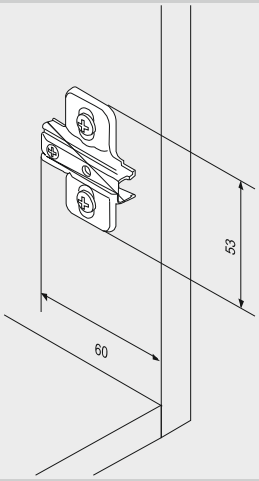

- Сталь
- Никелированная
- Крепится шурупами для ДСП 3.5.мм
- Регулировка высоты ±2мм
- Применяется с Артикулами: 265, 855

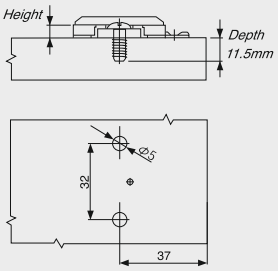

Центровка	Высота	Артикул
0mm	5mm	0SCE
3mm	7mm	3SCE
5mm	9mm	5SCE

Монтажная планка для петли плавного закрывания (Slide-on)

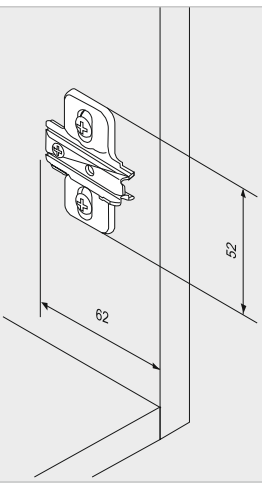

- Сталь
- Никелированная
- Крепится шурупами для ДСП 3.5.мм
- Регулировка высоты ±2мм

Центровка	Высота	Артикул
0mm	5mm	0SA
3mm	7mm	3SA
5mm	9mm	5SA

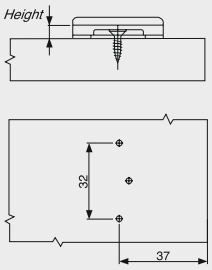

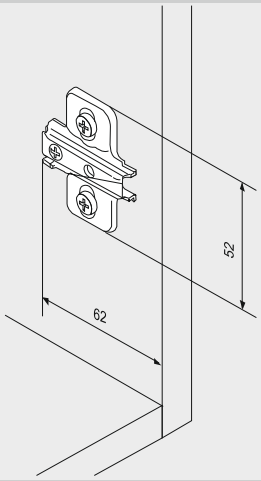

- Сталь
- Никелированная
- Крепится предустановленными винтами 6 мм
- Регулировка высоты ±2мм

Центровка	Высота	Артикул
0mm	5mm	0SAE
3mm	7mm	3SAE
5mm	9mm	5SAE

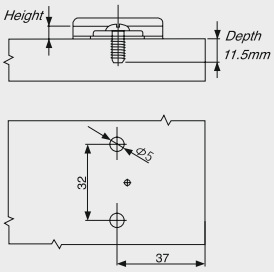

SAMSUNG IREX®

Система Clip On

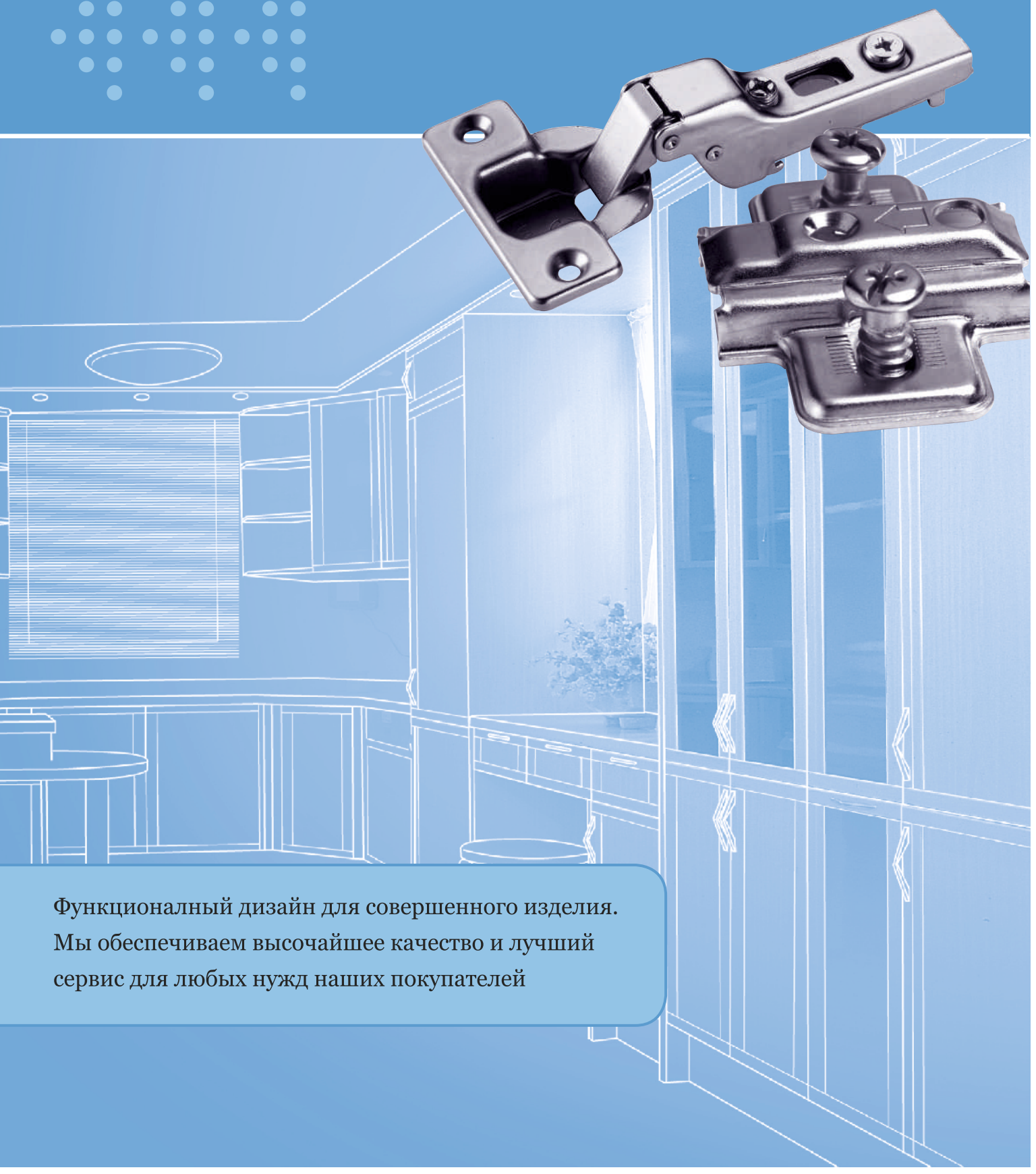

Функционалный дизайн для совершенного изделия.
Мы обеспечиваем высочайшее качество и лучший
сервис для любых нужд наших покупателей

Система Clip On

Двери легко крепятся к корпусу ящика.
Просто зацепите два крючка снизу петли за выступы на внешней стороне монтажной планки и слегка нажмите заднюю часть петли.

Для того, чтобы отсоединить петлю, нажмите кнопку в заднем торце петли

Посмотрите, как это сделать

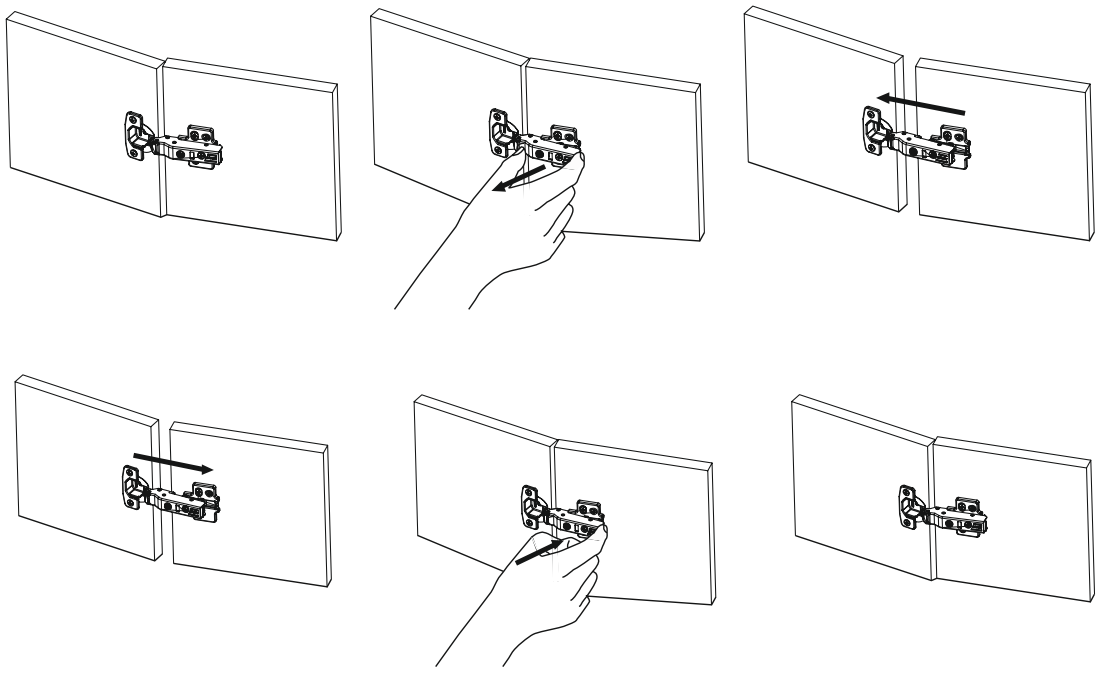

Возможности регулировки

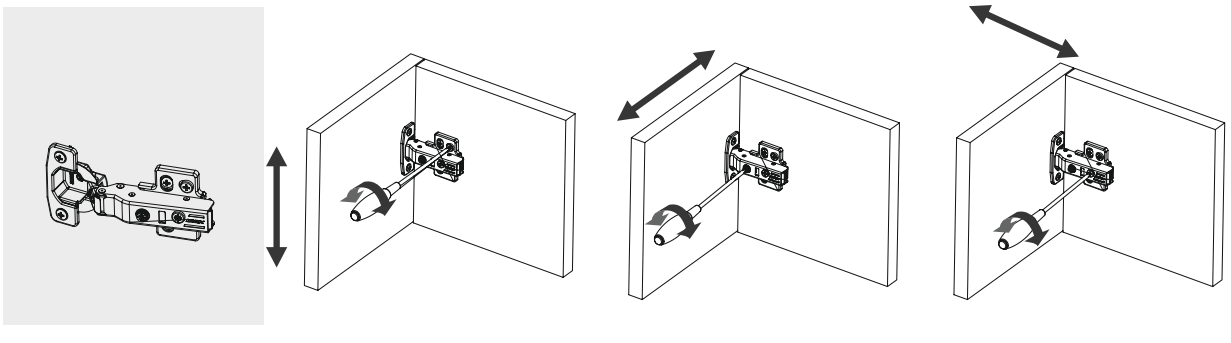

По вертикали
Через пазы
в монтажной планке

По горизонтали
Винтом на корпусе петли

По глубине
Специальным
регулировочным винтом

Петля ClipOn с эксцентриком,угол открывания 110°

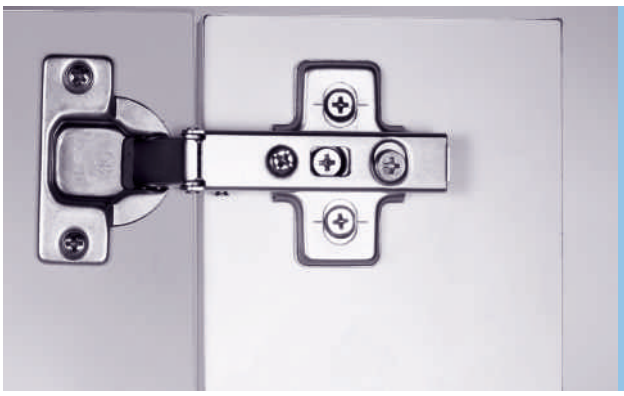

- Сталь
- Никелированная
- Угол открывания 110”
- Встроенный механизм закрытия
- 3-D регулировка
  (при условии использования соответствующей монтажной планки)
- Может использоваться с регулируемыми монтажными планками

РАЗМЕР ЧАШКИ	45 / 9.5	48 / 6	52 / 5.5
	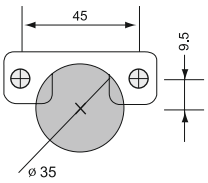	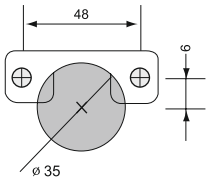	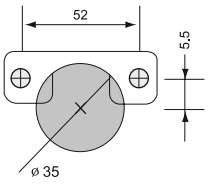

ТИП ПЕТЛИ	45 / 9.5	48 / 6	52 / 5.5
	Артикул 770SB	Артикул 770SC	Артикул 770SH
Накладная Изгиб 0mm			
	Артикул 780SB	Артикул 780SC	Артикул 780SH
Полунакладная Изгиб 10mm			
	Артикул 788SB	Артикул 788SC	Артикул 788SH
Вкладная Изгиб 18mm			

Установочные размеры

Размеры петель и расчеты зазоров основаны на стандартах производства (высота монтажной планки 0-9 мм).
Выступы петель и двери даны при полном угле открывания

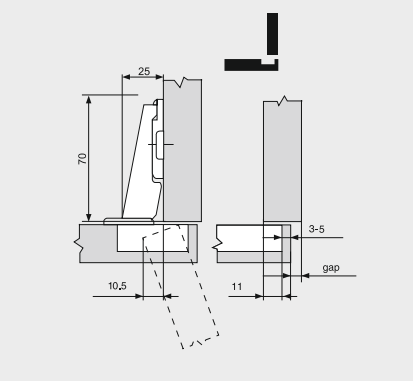

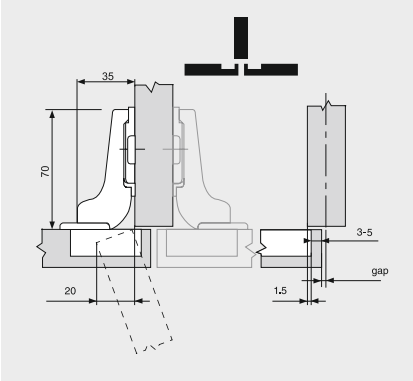

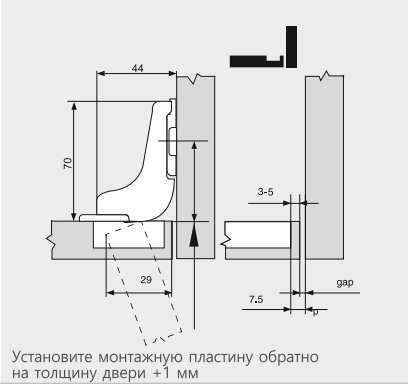

Установите монтажную пластину обратно на толщину двери +1 мм

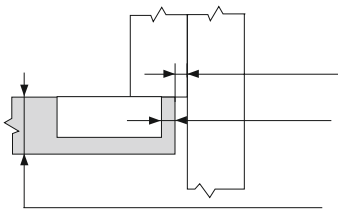

Минимальный выступ в мм

Сверловка под чашку : от 3 мм до 5 мм	0.8	1.4	1.8	2.2	3.1	4.5	Рекомендуется пробная установка					
	0.8	1.3	1.5	1.9	2.7	3.8						
Толщина двери в мм	16	18	19	20	22	24	26	28	29	30	31	32

Цифры приведены для дверей с закругленными торцами (R=1 мм)

Накладная

A										
	11	12	13	14	15	16	17	18	19	H
B						3	4	5	6	0
			3	4	5	6				3
	3	4	5	6						5

Полунакладная

A										
	1.5	2.5	3.5	4.5	5.5	6.5	7.5	8.5	9.5	H
B						3	4	5	6	0
			3	4	5	6				3
	3	4	5	6						5

Вкладная

A					
	-2.5	-1.5	-0.5	0.5	H
B	3	4	5	6	0

A: Наложение двери
B: Отступ от сверловки
H: Высота монтажной планки

Установка

Slide-on

Предустановленные шурупы по дереву

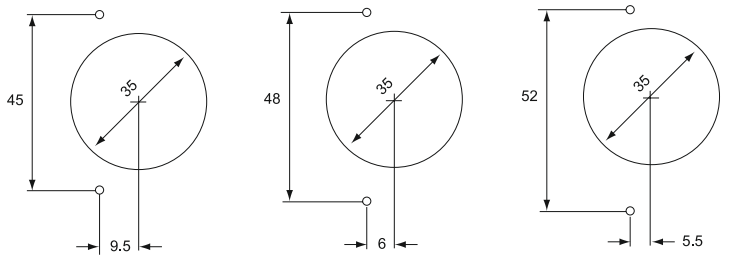

Дюбель

Дюбель для монтажа без инструментов

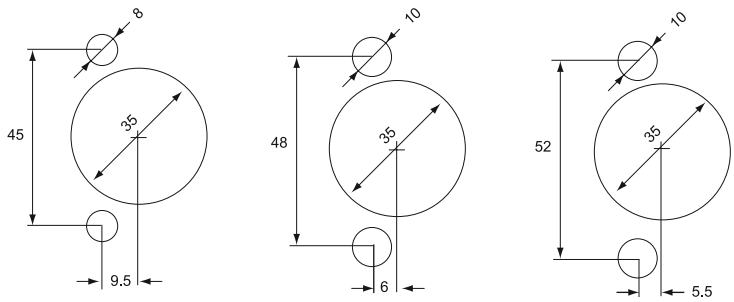

Петля ClipOn угол открывания 110°

- Сталь
- икелированная
- Угол открывания 110
- Встроенный механизм закрытия
- 3-D регулировка
  (при условии использования соответствующей монтажной планки)

РАЗМЕР ЧАШКИ	45 / 9.5	48 / 6	52 / 5.5
	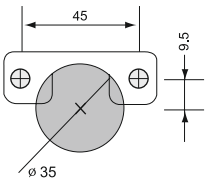	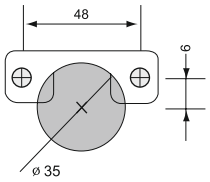	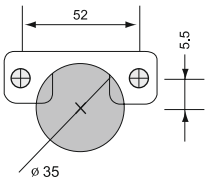

ТИП ПЕТЛИ	45 / 9.5	48 / 6	52 / 5.5
	Артикул 570SB	Артикул 570SC	Артикул 570SH
Накладная Изгиб 0mm			
	Артикул 580SB	Артикул 580SC	Артикул 580SH
Полунакладная Изгиб 10mm			
	Артикул 588SB	Артикул 588SC	Артикул 588SH
Вкладная Изгиб 18mm			

Установочные размеры

Размеры петель и расчеты зазоров основаны на стандартах производства (высота монтажной планки 0-9 мм).
Выступы петель и двери даны при полном угле открывания

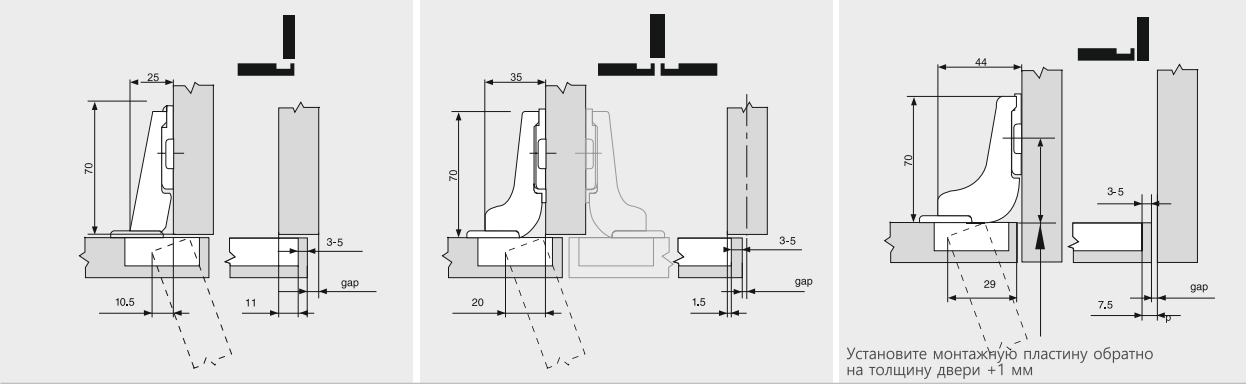

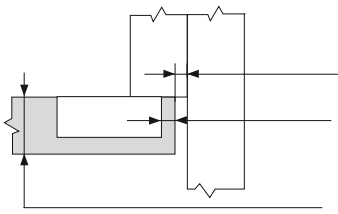

Минимальный выступ в мм

Сверловка под чашку : от 3 мм до 5 мм	0.8	1.4	1.8	2.2	3.1	4.5	Рекомендуется пробная установка					
	0.8	1.3	1.5	1.9	2.7	3.8						
Толщина двери в мм	16	18	19	20	22	24	26	28	29	30	31	32

Цифры приведены для дверей с закругленными торцами (R=1 мм)

Накладная

A										
	11	12	13	14	15	16	17	18	19	H
B						3	4	5	6	0
			3	4	5	6				3
	3	4	5	6						5

Полунакладная

A										
	1.5	2.5	3.5	4.5	5.5	6.5	7.5	8.5	9.5	H
B						3	4	5	6	0
			3	4	5	6				3
	3	4	5	6						5

Вкладная

A					
	-2.5	-1.5	-0.5	0.5	H
B	3	4	5	6	0

A: Наложение двери
B: Отступ от сверловки
H: Высота монтажной планки

Установка

Slide-on

Предустановленные шурупы по дереву

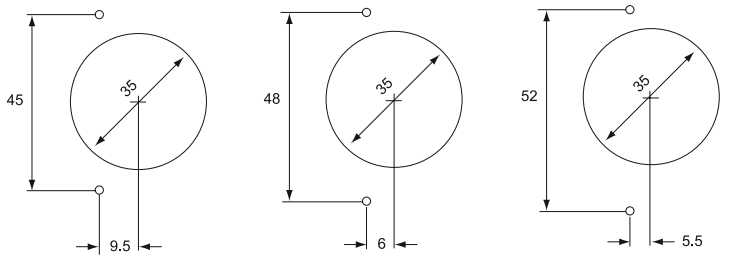

Дюбель

Дюбель для монтажа без инструментов

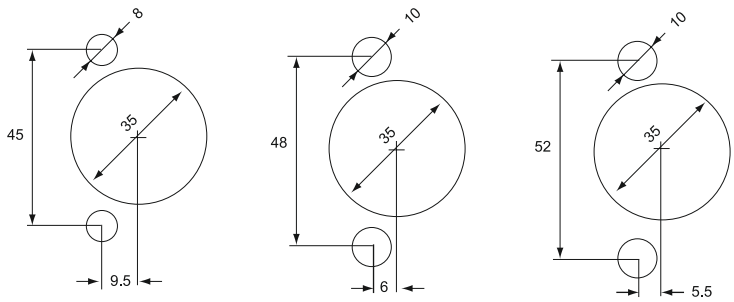

Петля ClipOn угол открывания 85°

- Металл
- Никелированная
- Угол открывания 85
- Встроенный механизм закрытия
- 3-D регулировка
  (при условии использования соответствующей монтажной планки)

РАЗМЕР ЧАШКИ	45 / 9.5	48 / 6	52 / 5.5
	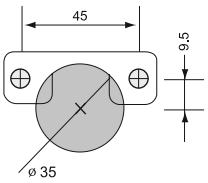	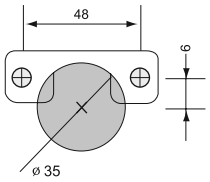	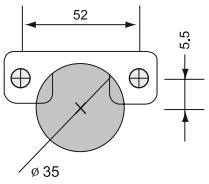

ТИП ПЕТЛИ	45 / 9.5	48 / 6	52 / 5.5
	Артикул 571SB	Артикул 571SC	Артикул 571SH
Накладная Изгиб 0mm			
	Артикул 581SB	Артикул 581SB	Артикул 581SB
Полунакладная Изгиб 10mm			
	Артикул 589SB	Артикул 589SB	Артикул 589SB
Вкладная Изгиб 18mm			

Установочные размеры

Размеры петель и расчеты зазоров основаны на стандартах производства (высота монтажной планки 0-9 мм).
Выступы петель и двери даны при полном угле открывания

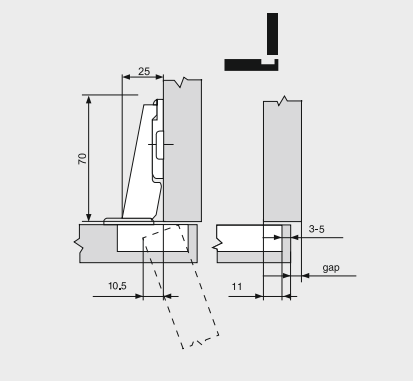

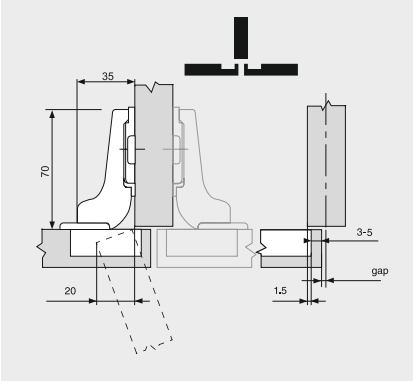

Установите монтажную пластину обратно на толщину двери +1 мм

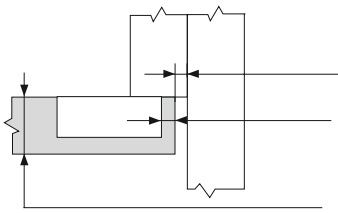

Минимальный выступ в мм

Сверловка под чашку : от 3 мм до 5 мм	0.8	1.4	1.8	2.2	3.1	4.5	Рекомендуется пробная установка					
	0.8	1.3	1.5	1.9	2.7	3.8						
Толщина двери в мм	16	18	19	20	22	24	26	28	29	30	31	32

Цифры приведены для дверей с закругленными торцами (R=1 мм)

Накладная

A										
	11	12	13	14	15	16	17	18	19	H
B						3	4	5	6	0
			3	4	5	6				3
	3	4	5	6						5

Полунакладная

A										
	1.5	2.5	3.5	4.5	5.5	6.5	7.5	8.5	9.5	H
B						3	4	5	6	0
			3	4	5	6				3
	3	4	5	6						5

Вкладная

A					
	-2.5	-1.5	-0.5	0.5	H
B	3	4	5	6	0

A: Наложение двери
B: Отступ от сверловки
H: Высота монтажной планки

Установка

Slide-on

Предустановленные шурупы по дереву

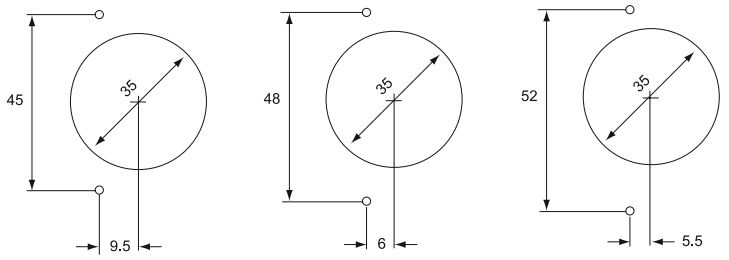

Дюбель

Дюбель для монтажа без инструментов

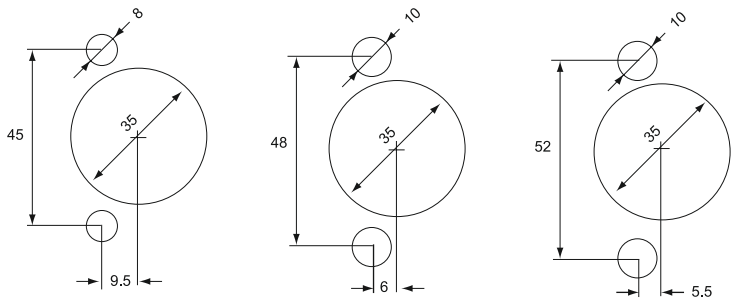

Петля ClipOn Угол открывания 135°

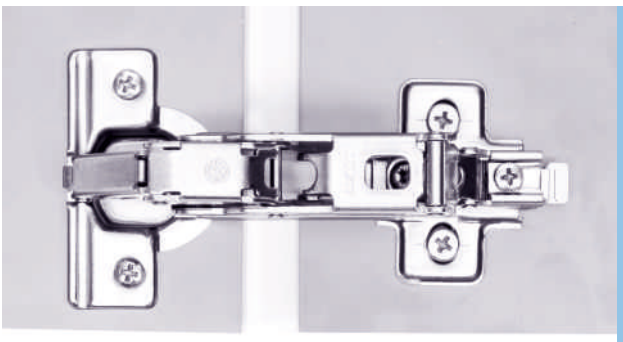

- Металлическая петля со стальной чашкой
- Никелированная
- Угол открывания 135”
- Встроенный механизм закрытия
- 3-D регулировка
  (при условии использования соответствующей монтажной планки)

РАЗМЕР ЧАШКИ	45 / 9.5	48 / 6	52 / 5.5
	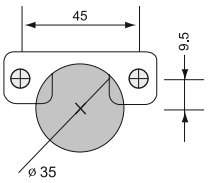	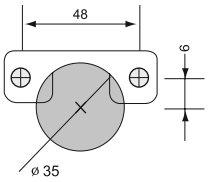	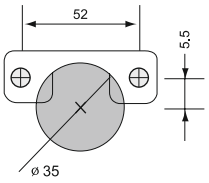

ТИП ПЕТЛИ	45 / 9.5	48 / 6	52 / 5.5
	Артикул 970SB	Артикул 970SC	Артикул 970SH
Накладная Изгиб 0mm			
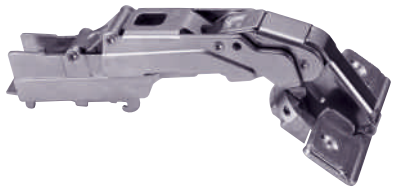	Артикул 980SB	Артикул 980SC	Артикул 980SH
Полунакладная Изгиб 10mm			

Установочные размеры

Размеры петель и расчеты зазоров основаны на стандартах производства (высота монтажной планки 0-9 мм).
Выступы петель и двери даны при полном угле открывания

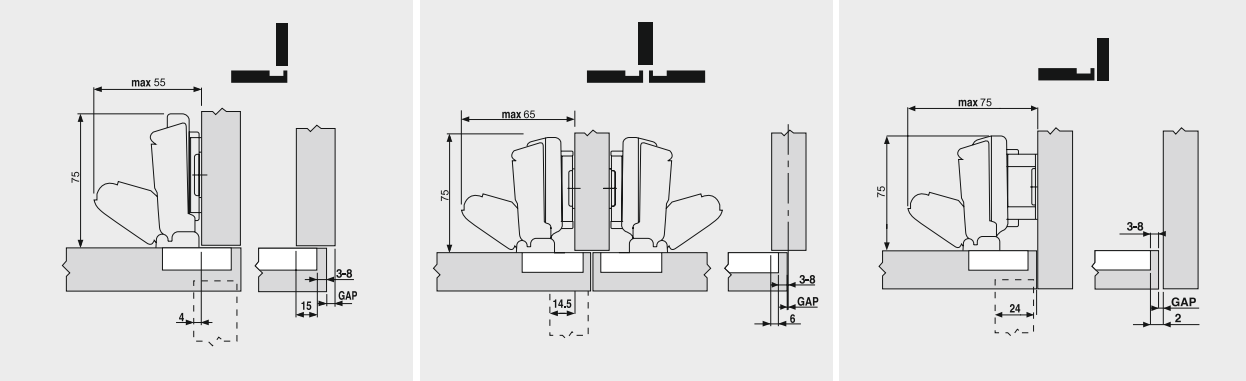

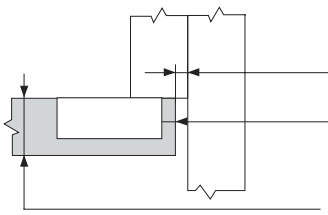

	Минимальный выступ в мм							
Сверловка под чашку : от 3 мм до 5 мм	0	0	0	0	0.9	2.7	4.6	6.5
	0	0	0	0	0.1	0.9	2.2	3.6
Толщина двери в мм	16	18	19	20	22	24	26	28

Цифры приведены для дверей с закругленными торцами (R=1 мм)

Накладная

A										
	13	14	15	16	17	18	19	20	21	H
B						3	4	5	6	0
			3	4	5	6				3
	3	4	5	6						5

Полунакладная

A										
	4	5	6	7	8	9	10	11	12	H
B						3	4	5	6	0
			3	4	5	6				3
	3	4	5	6						5

Вкладная

A					
	-2	-1	0	1	H
B	3	4	5	6	0

A: Наложение двери
B: Отступ от сверловки
H: Высота монтажной планки

Установка

Slide-on

Предустановленные шурупы по дереву

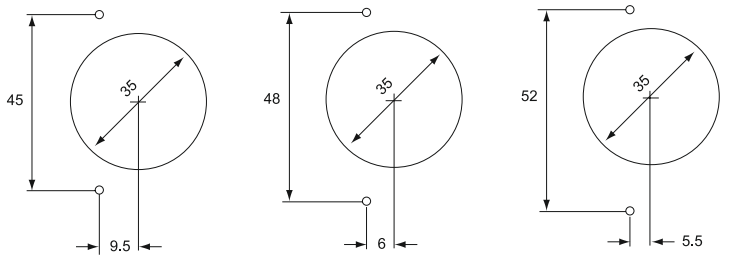

Дюбель

Дюбель для монтажа без инструментов

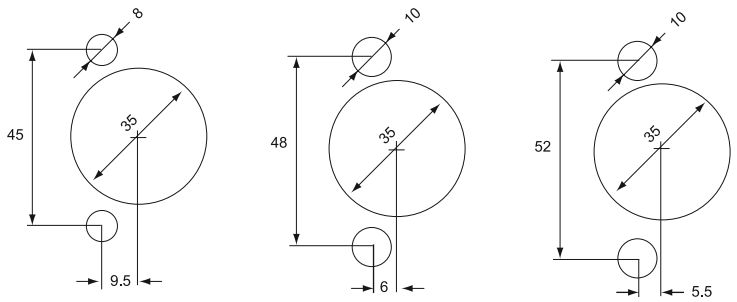

Монтажная планка для петли ClipOn

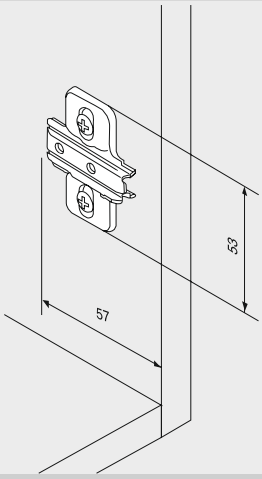

- Сталь
- Никелированная
- Крепится шурупами для ДСП 3.5.мм
- Регулировка высоты ±2мм

Центровка	Высота	Артикул
0mm	5.5mm	0SC
3mm	8.5mm	3SC

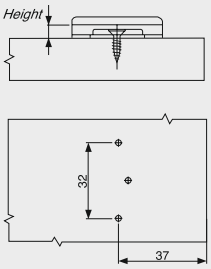

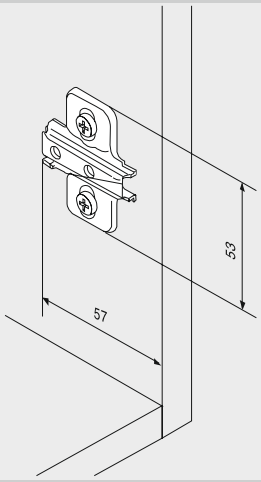

- Сталь
- Никелированная
- Крепится предустановленными винтами 6 мм
- Регулировка высоты ±2мм

Центровка	Высота	Артикул
0mm	5.5mm	0SCE
3mm	8.5mm	3SCE

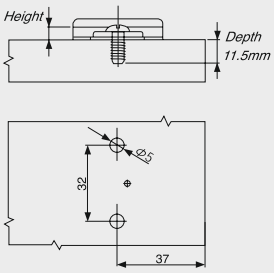

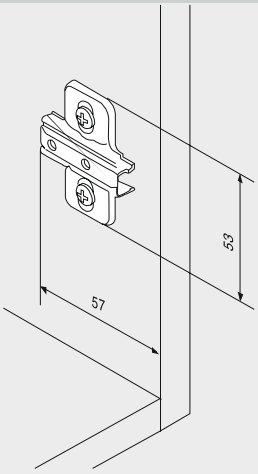

- Сталь
- Никелированная
- Крепится вбиванием предустановленных дюбелей 10 мм
- Регулировка высоты ±2мм

Центровка	Высота	Артикул
0mm	5.5mm	0SCK
3mm	8.5mm	3SCK

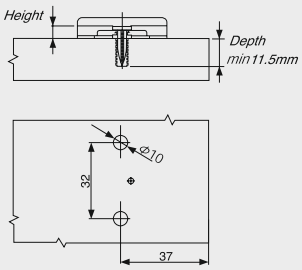

Монтажная планка для петли ClipOn

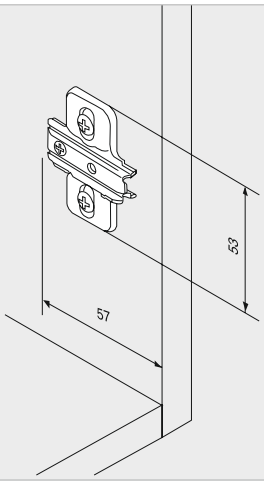

- Сталь
- Никелированная
- Крепится шурупами для ДСП 3.5.мм
- Регулировка высоты ±2мм

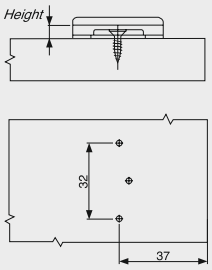

Центровка	Высота	Артикул
0mm	5.5mm	0SD
3mm	8.5mm	3SD

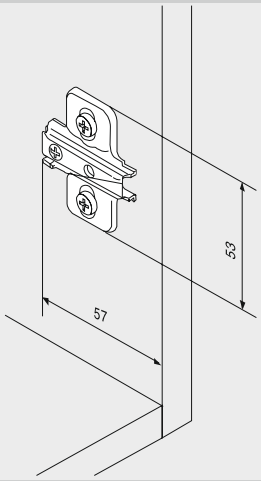

- Сталь
- Никелированная
- Крепится предустановленными винтами 6 мм
- Регулировка высоты ±2мм

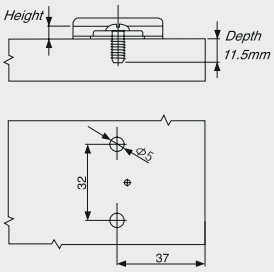

Центровка	Высота	Артикул
0mm	5.5mm	0SDE
3mm	8.5mm	3SDE

Заглушки для плеча петли

С напечатанной надписью

Без надписи

Пластик

- Материал: пластик
- Цвет : по желанию заказчика

Гравированная

Без надписи

Сталь

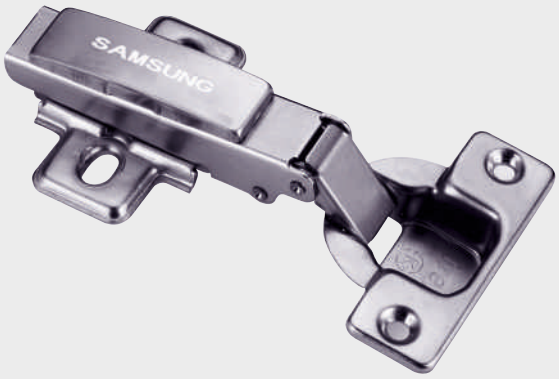

- Материал : сталь никелированная

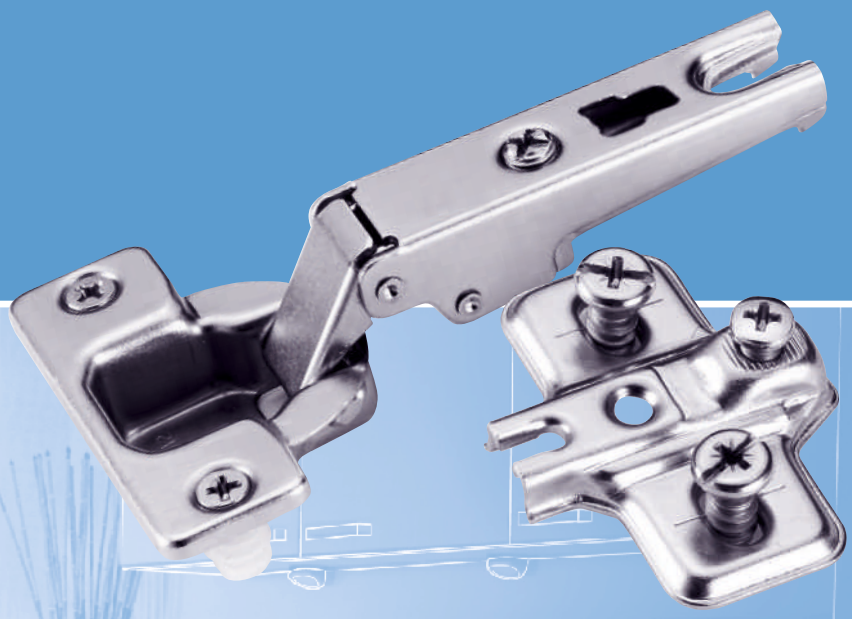

Система Slide On

С нашей системой SlideOn установка дверей становится простой и удобной

Трехмерная регулировка для точного прилегания дверей

Экономичная, функциональная и надежная

Система SlideOn

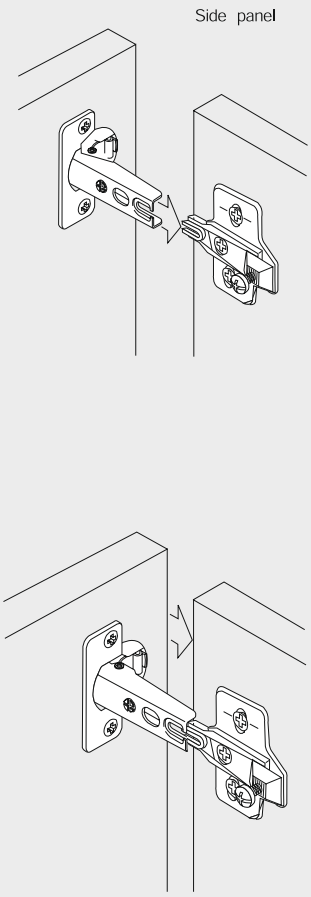

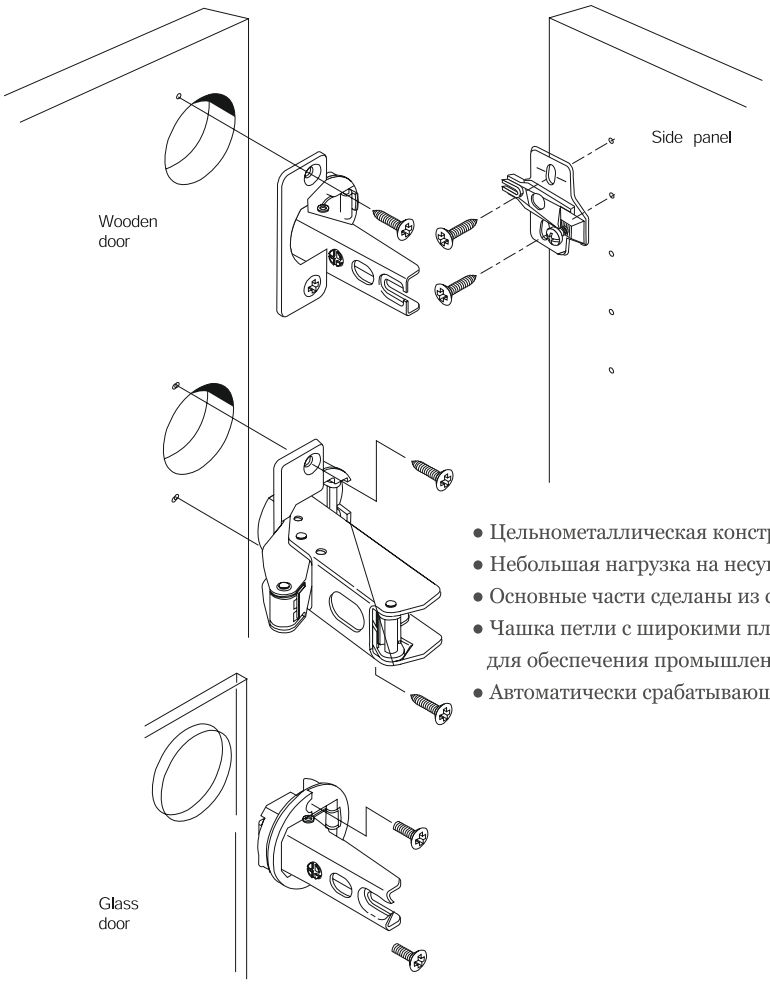

- Цельнометаллическая конструкция
- Небольшая нагрузка на несущие оси
- Основные части сделаны из стали
- Чашка петли с широкими площадками для обеспечения промышленной сборки
- Автоматически срабатывающая пружина

Возможности регулировки

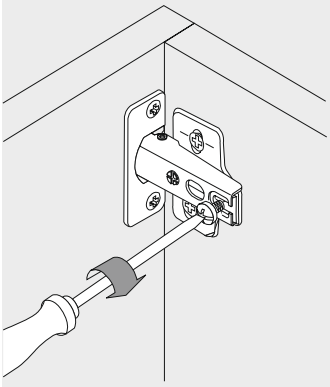

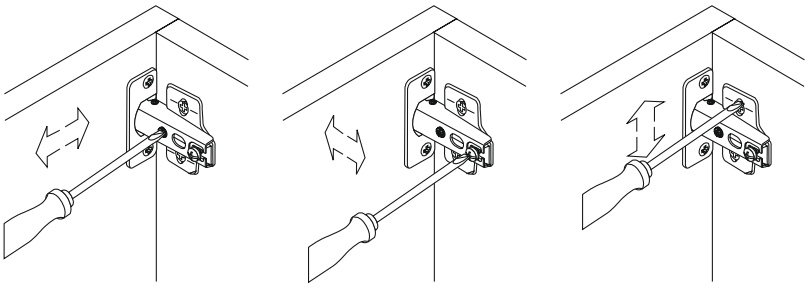

По горизонтали
Винтом на корпусе петли

По глубине
Специальным регулировочным винтом

По вертикали
Через пазы в монтажной планке

Петля Slide On. Угол открывания 110°

- Металлическая
- Покрытие-никель
- Угол открывания 110°
- Встроенный механизм закрытия
- 3-D регулировка
  (при условии использования соответствующей монтажной планки)
- Тип пружины-усиленная (тип N.W)

РАЗМЕР ЧАШКИ	45 / 9.5	48 / 6	52 / 5.5
	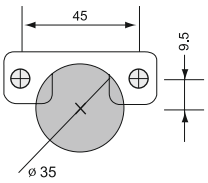	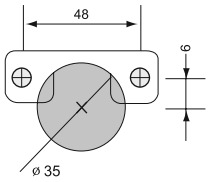	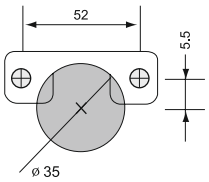

ТИП ПЕТЛИ ХИТ	45 / 9.5	48 / 6	52 / 5.5
	Артикул 550SBN	Артикул 550SCN	Артикул 550SHN
			550 SHN/3S4H
Накладная Изгиб 0mm			
	Артикул 560SBN	Артикул 560SCN	Артикул 560SHN
			560SHN/3S4H
Полунакладная Изгиб 10mm			
	Артикул 568SBN	Артикул 568SCN	Артикул 568SHN
			568 SHN/0S4H
Вкладная Изгиб 18mm			

Установочные размеры

Размеры петель и расчеты зазоров основаны на стандартах производства (высота монтажной планки 0-9 мм).
Выступы петель и двери даны при полном угле открывания

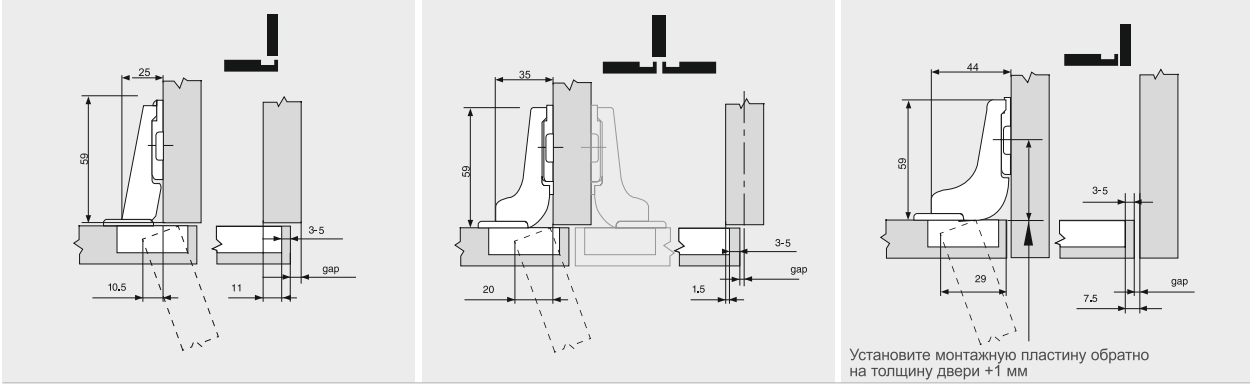

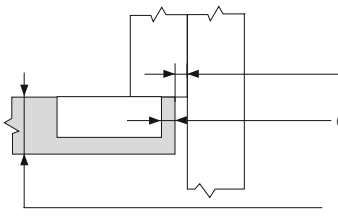

	Минимальный выступ в мм						
Сверловка под чашку : от 3 мм до 5 мм	0.8	1.4	1.8	2.2	3.1	4.5	Рекомендуется пробная установка
	0.8	1.3	1.5	1.9	2.7	3.8	
Толщина двери в мм	16	18	19	20	22	24	26 28 29 30 31 32

Цифры приведены для дверей с закругленными торцами (R=1 мм)

Накладная

A										
	11	12	13	14	15	16	17	18	19	H
B						3	4	5	6	0
			3	4	5	6				3
	3	4	5	6						5

Полунакладная

A										
	1.5	2.5	3.5	4.5	5.5	6.5	7.5	8.5	9.5	H
B						3	4	5	6	0
			3	4	5	6				3
	3	4	5	6						5

Вкладная

A					
	-2.5	-1.5	-0.5	0.5	H
B	3	4	5	6	0

A: Наложение двери
B: Отступ от сверловки
H: Высота монтажной планки

Установка

Slide-on

Предустановленные шурупы по дереву

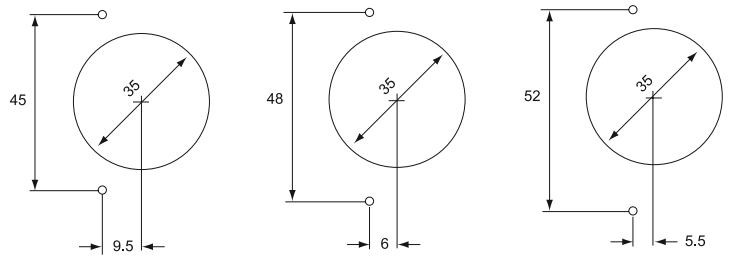

Дюбель

Дюбель для монтажа без инструментов

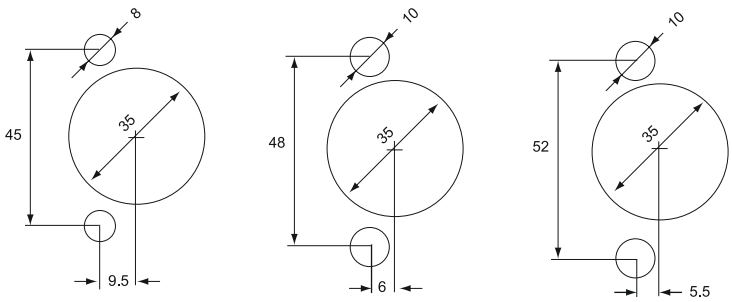

Петля Slide On угол открывания 135°

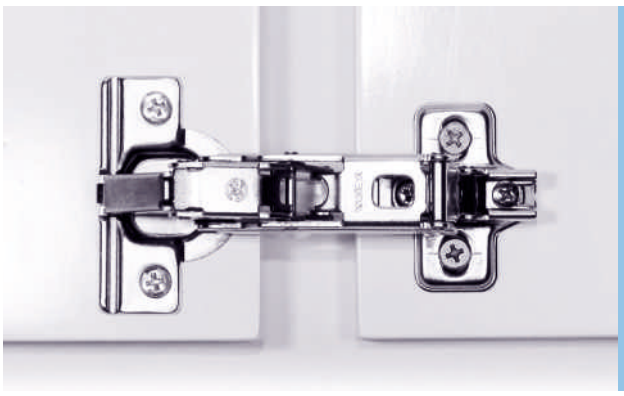

- Металлическая
- Покрытие-никель
- Угол открывания 135°
- Встроенный механизм закрытия
- 3-D регулировка
  (при условии использования соответствующей монтажной планки)

РАЗМЕР ЧАШКИ	45 / 9.5	48 / 6	52 / 5.5
	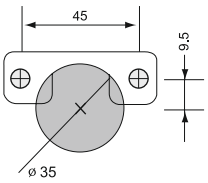	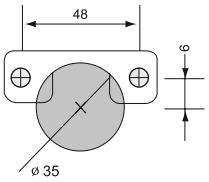	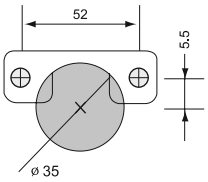

ТИП ПЕТЛИ	45 / 9.5	48 / 6	52 / 5.5
	Артикул 950SB	Артикул 950SC	Артикул 950SH
Накладная Изгиб 0mm			

Установочные размеры

Размеры петель и расчеты зазоров основаны на стандартах производства (высота монтажной планки 0-9 мм).
Выступы петель и двери даны при полном угле открывания

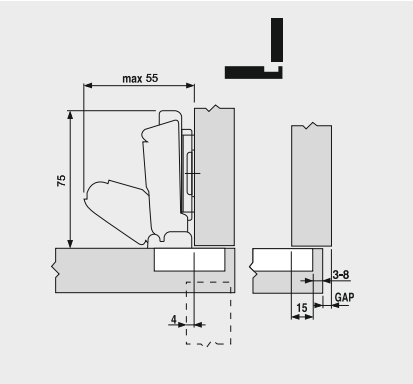

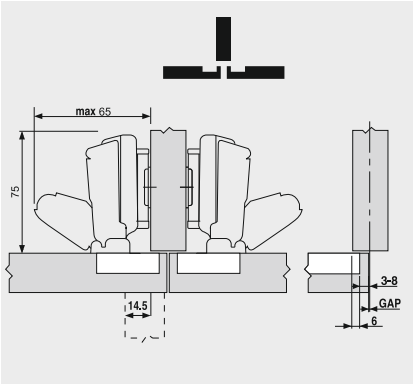

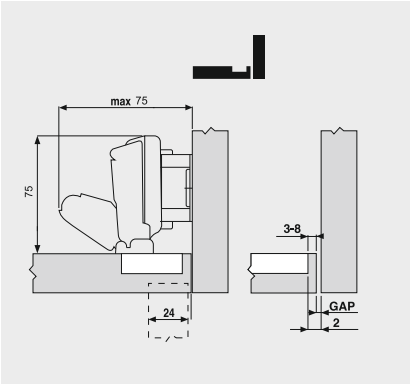

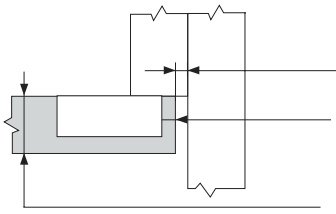

Минимальный выступ в мм

Сверловка под чашку : от 3 мм до 5 мм	0	0	0	0	0.9	2.7	4.6	6.5
	0	0	0	0	0.1	0.9	2.2	3.6
Толщина двери в мм	16	18	19	20	22	24	26	28

Цифры приведены для дверей с закругленными торцами (R=1 мм)

Накладная

A										
	13	14	15	16	17	18	19	20	21	H
B						3	4	5	6	0
			3	4	5	6				3
	3	4	5	6						5

Полунакладная

A										
	4	5	6	7	8	9	10	11	12	H
B						3	4	5	6	0
			3	4	5	6				3
	3	4	5	6						5

Вкладная

A					
	-2	-1	0	1	H
B	3	4	5	6	0

A: Наложение двери
B: Отступ от сверловки
H: Высота монтажной планки

Установка

Slide-on

Предустановленные шурупы по дереву

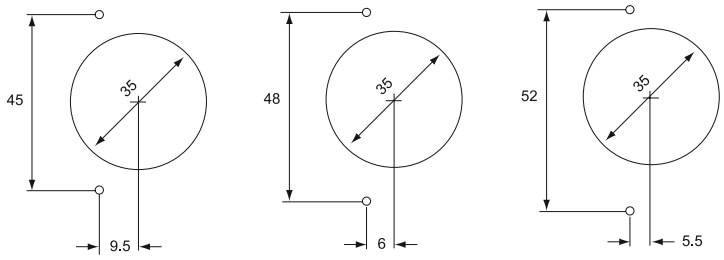

Дюбель

Дюбель для монтажа без инструментов

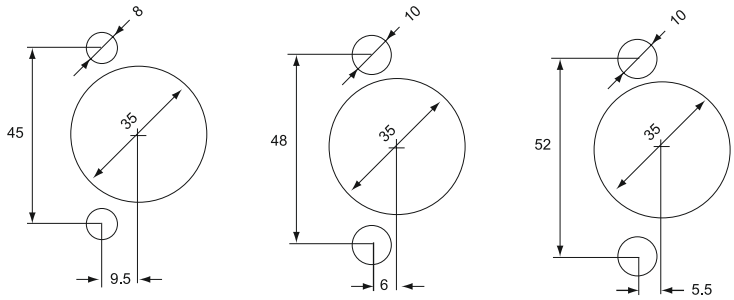

Петля Slide On Угол открывания 170°

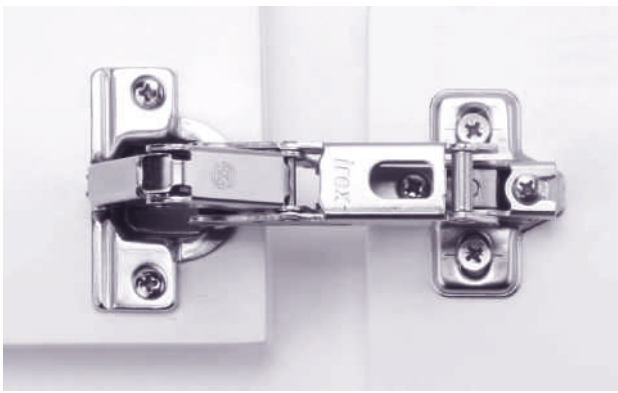

- Металлическая петля со стальной чашкой
- Никелированная
- Угол открывания 170
- Встроенный механизм закрытия
- 3-D регулировка (при условии использования соответствующей монтажной планки)
- Для получения вкладного типа петли используйте полунакладную петлю с монтажной планкой высотой 9 мм
- Полунакладной тип обеспечивается регулировкой монтажной планки

РАЗМЕР ЧАШКИ	48 / 6		
	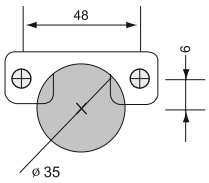		

ТИП ПЕТЛИ		48 / 6		
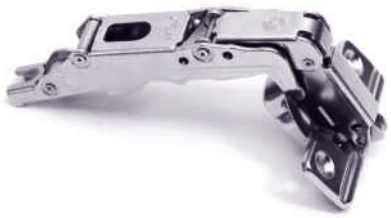		Артикул 840SC		
Накладная	Изгиб 0mm			

Установочные размеры

Размеры петель и расчеты зазоров основаны на стандартах производства (высота монтажной планки 0-9 мм).
Выступы петель и двери даны при полном угле открывания

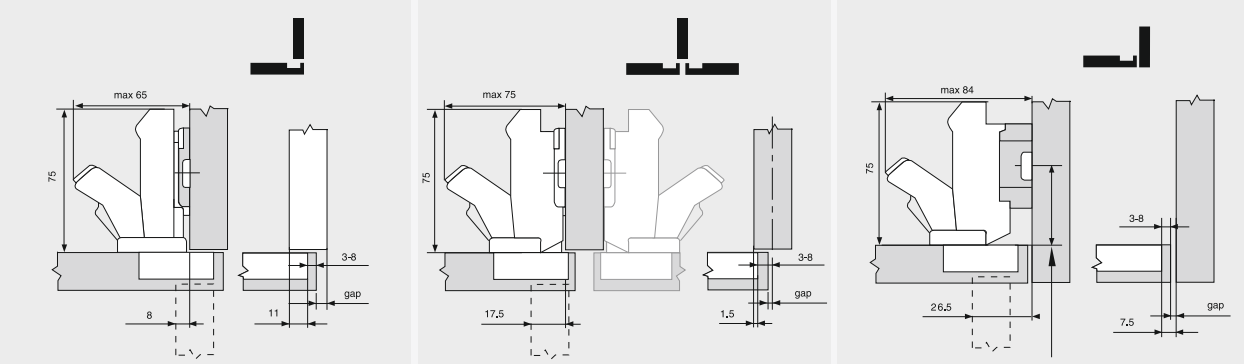

Установите монтажную пластину обратно на толщину двери +1 мм

Накладная										
A										
	11	12	13	14	15	16	17	18	19	H
B						3	4	5	6	0
			3	4	5	6				3
	3	4	5	6						5

Полунакладная										
A										
	1.5	2.5	3.5	4.5	5.5	6.5	7.5	8.5	9.5	H
B						3	4	5	6	0
			3	4	5	6				3
	3	4	5	6						5

Вкладная					
A					
	-2.5	-1.5	-0.5	0.5	H
B	3	4	5	6	0

A: Наложение двери
B: Отступ от сверловки
H: Высота монтажной планки

Установка

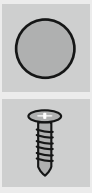

Slide-on

Предустановленные шурупы по дереву

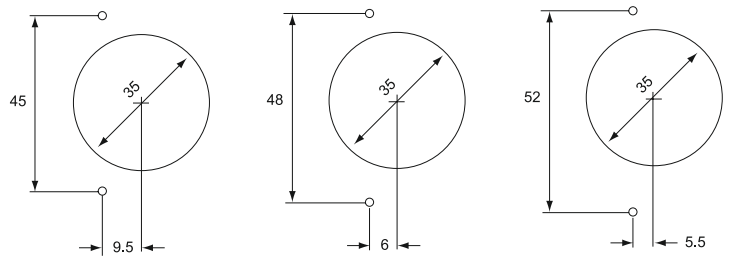

Дюбель

Дюбель для монтажа без инструментов

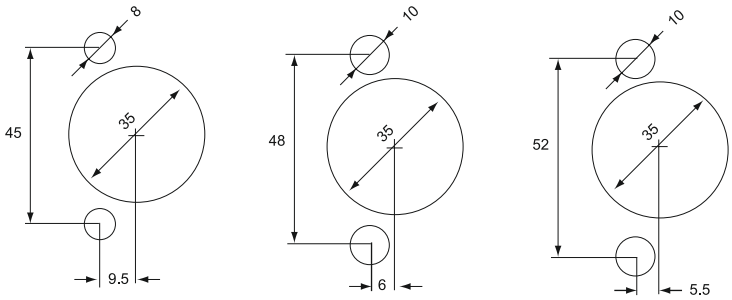

Петля Slide On для ванных комнат. Угол открывания 94°

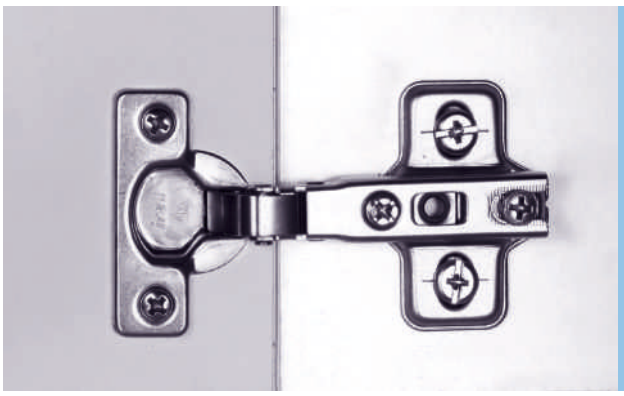

- Металлическая
- Никелированная
- Стальная чашка с пружиной
- Угол открывания 94”
- Встроенный механизм закрытия
- 3-D регулировка
  (при условии использования соответствующей монтажной планки)

ТИП ПЕТЛИ	38 / 7.5		
	Артикул 260 SB		
Накладная Изгиб 0mm			
	Артикул 270 SB		
Полунакладная Изгиб 10mm			
	Артикул 278 SB		
Вкладная Изгиб 18mm			

Установочные размеры

Размеры петель и расчеты зазоров основаны на стандартах производства (высота монтажной планки 0-9 мм).
Выступы петель и двери даны при полном угле открывания

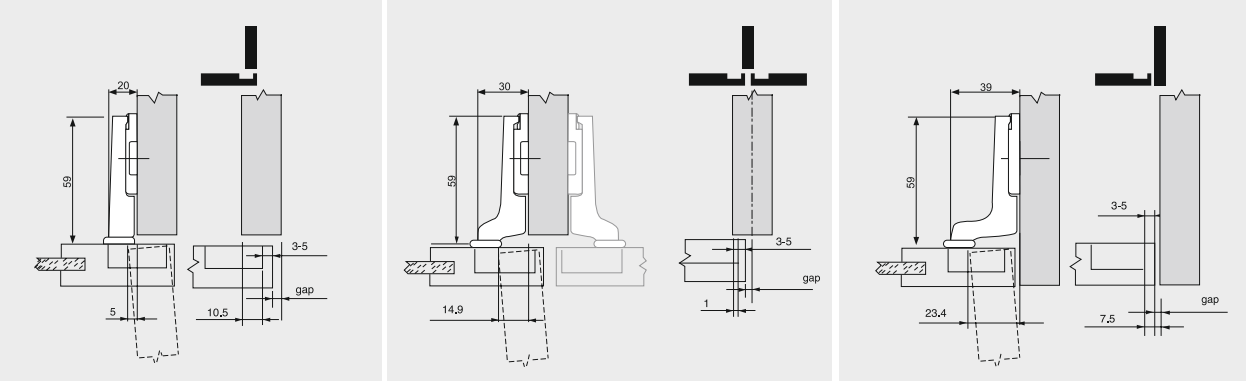

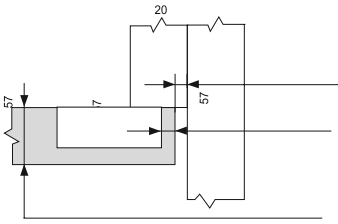

	Минимальный выступ в мм											
Сверловка под чашку : от 3 мм до 5 мм	1.1	2.2	3.0	3.8	5.5	Рекомендуется пробная установка						
	1.1	1.8	2.4	3.0	4.6							
Толщина двери в мм	16	18	19	20	22	24	26	28	29	30	31	32

Цифры приведены для дверей с закругленными торцами (R=1 мм)

Накладная

A										
	9.5	10.5	11.5	12.5	13.5	14.5	16.5	17.5	18.5	H
B						3	4	5	6	0
			3	4	5	6				3
	3	4	5	6						5

Полунакладная

A										
	1	2	3	4	5	6	7	8	9	H
B						3	4	5	6	0
			3	4	5	6				3
	3	4	5	6						5

Вкладная

A					
	-2.5	-1.5	-0.5	0.5	H
B	3	4	5	6	0

A: Наложение двери
B: Отступ от сверловки
H: Высота монтажной планки

РАЗМЕР ЧАШКИ

На шурупах | Дюбель (38 / 7.5) | Размер чашки петли

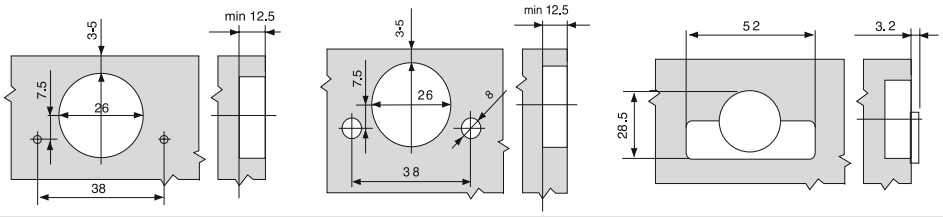

Петля Slide On для стеклянных дверей. Угол открывания 94°

- Никелированная
- Металлическая петля с нейлоновой чашкой
- Угол открывания 94
- Встроенный механизм закрытия
- 3-D регулировка
  (при условии использования соответствующей монтажной планки)

ТИП ПЕТЛИ	38 / 7.5		
	Артикул 260GB		
Накладная Изгиб 0mm			
	Артикул 270GB		
Полунакладная Изгиб 10mm			
	Артикул 278GB		
Вкладная Изгиб 18mm			

Установочные размеры

Размеры петель и расчеты зазоров основаны на стандартах производства (высота монтажной планки 0-9 мм).
Выступы петель и двери даны при полном угле открывания

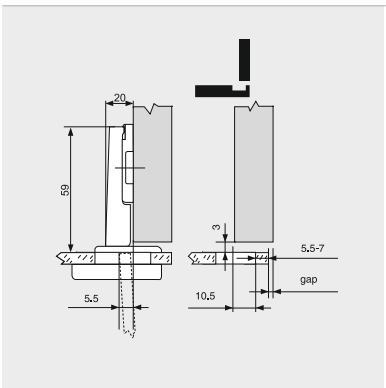

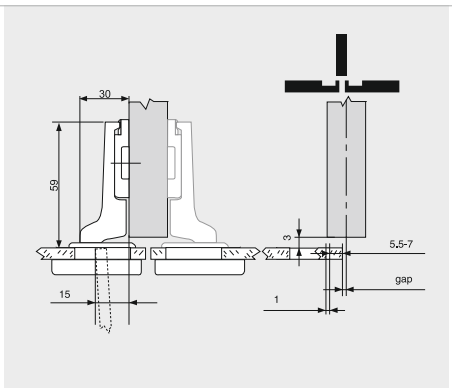

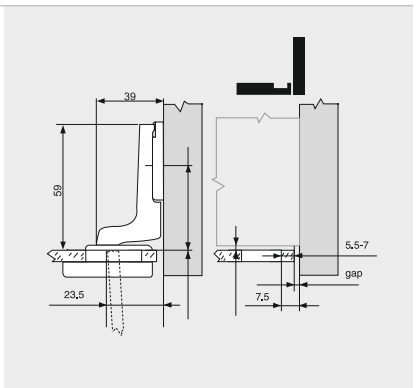

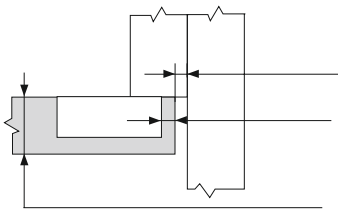

Минимальный выступ в мм

Сверловка под чашку : от 3 мм до 5 мм	0.8	1.4	1.8	2.2	3.1	4.5	Рекомендуется пробная установка					
	0.8	1.3	1.5	1.9	2.7	3.8						
Толщина двери в мм	16	18	19	20	22	24	26	28	29	30	31	32

Цифры приведены для дверей с закругленными торцами (R=1 мм)

Накладная

A										
	9.5	10.5	11.5	12.5	13.5	14.5	16.5	17.5	18.5	H
B						3	4	5	6	0
			3	4	5	6				3
	3	4	5	6						5

Полунакладная

A										
	1	2	3	4	5	6	7	8	9	H
B						3	4	5	6	0
			3	4	5	6				3
	3	4	5	6						5

Вкладная

A					
	-2.5	-1.5	-0.5	0.5	H
B	3	4	5	6	0

A: Наложение двери
B: Отступ от сверловки
H: Высота монтажной планки

РАЗМЕР ЧАШКИ

Крепление -шурупы

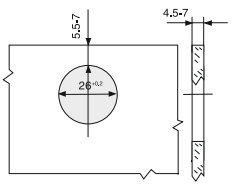

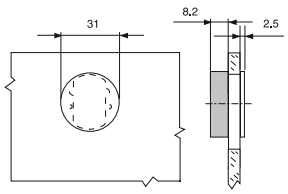

Заглушка

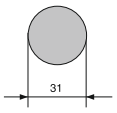

Заглушка на чашку

Полированное золото
Цвет - Золото

Матовый никель
Цвет - серебро

Черный
Цвет - Черный

Полированный хром
Цвет - серебро

Петля Slide On Угол открывания 110°

- Металлическая
- Покрытие-никель
- Угол открывания 110°
- Встроенный механизм закрытия
- 3-D регулировка
  (при условии использования соответствующей монтажной планки
- Тип пружины-усиленная (тип W)

РАЗМЕР ЧАШКИ	45 / 9.5	48 / 6	52 / 5.5
	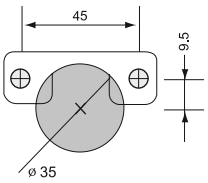	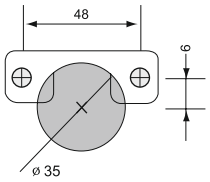	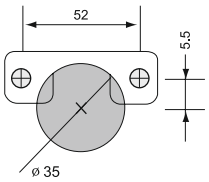

ТИП ПЕТЛИ	45 / 9.5	48 / 6	52 / 5.5
	Артикул 550SBW	Артикул 550SCW	Артикул 550SHW
Накладная Изгиб 0mm			
	Артикул 560SBW	Артикул 560SCW	Артикул 560SHW
Полунакладная Изгиб 10mm			
	Артикул 568SBW	Артикул 568SCW	Артикул 568SHW
Вкладная Изгиб 18mm			

Установочные размеры

Размеры петель и расчеты зазоров основаны на стандартах производства (высота монтажной планки 0-9 мм).
Выступы петель и двери даны при полном угле открывания

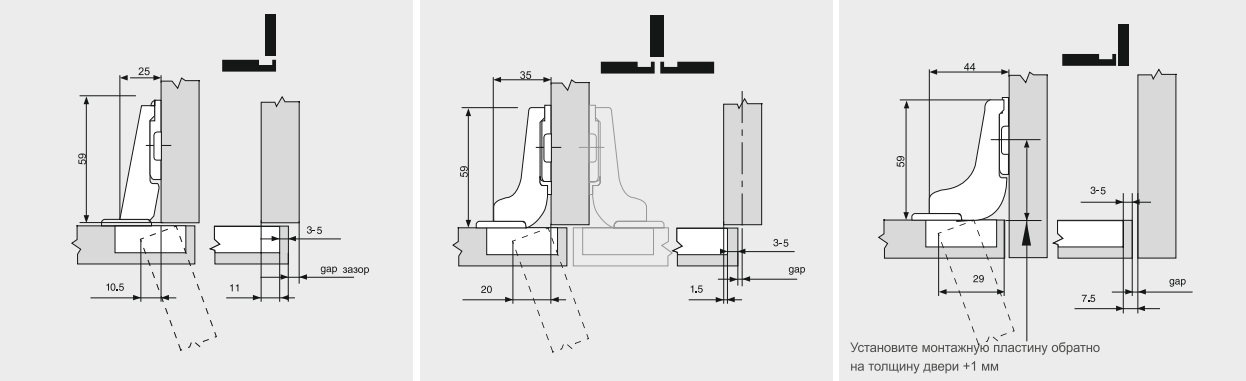

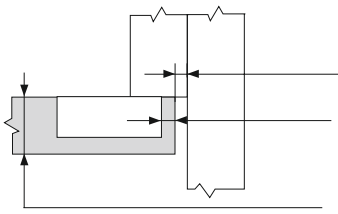

Минимальный выступ в мм

Сверловка под чашку : от 3 мм до 5 мм	0.8	1.4	1.8	2.2	3.1	4.5	Рекомендуется пробная установка					
	0.8	1.3	1.5	1.9	2.7	3.8						
Толщина двери в мм	16	18	19	20	22	24	26	28	29	30	31	32

Цифры приведены для дверей с закругленными торцами (R=1 мм)

Накладная

A										
	11	12	13	14	15	16	17	18	19	H
B						3	4	5	6	0
			3	4	5	6				3
	3	4	5	6						5

Полунакладная

A										
	1.5	2.5	3.5	4.5	5.5	6.5	7.5	8.5	9.5	H
B						3	4	5	6	0
			3	4	5	6				3
	3	4	5	6						5

Вкладная

A					
	-2.5	-1.5	-0.5	0.5	H
B	3	4	5	6	0

A: Наложение двери
B: Отступ от сверловки
H: Высота монтажной планки

Установка

Slide-on

Предустановленные шурупы по дереву

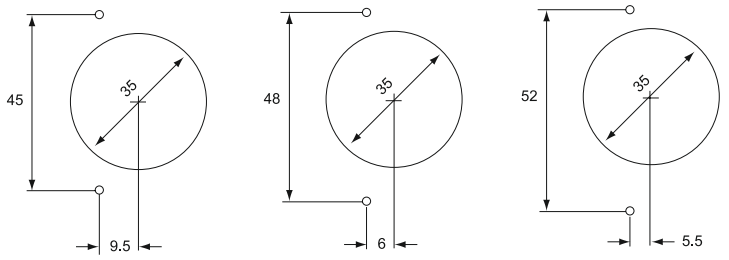

Дюбель

Дюбель для монтажа без инструментов

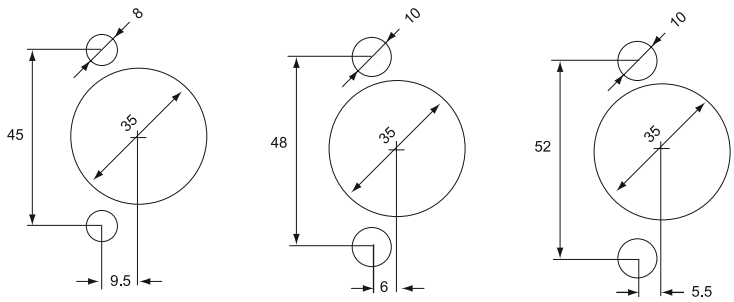

Петля для деревянных фальшпанелей

- Металлическая
- Никелированная
- Стальная чашка с пружиной
- Угол открывания 94”
- Встроенный механизм закрытия
- 3-D регулировка
  (при условии использования соответствующей монтажной планки)
- Применяется на фальшпанелях

РАЗМЕР ЧАШКИ	45 / 9.5	48 / 6	52 / 5.5
	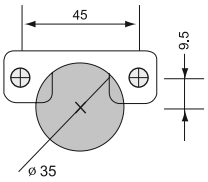	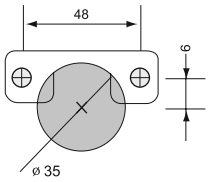	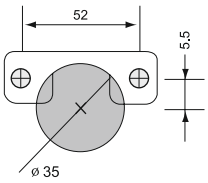

ТИП ПЕТЛИ	45 / 9.5	48 / 6	52 / 5.5
	Артикул 590SB	Артикул 590SC	Артикул 590SH
Накладная			

Установочные размеры

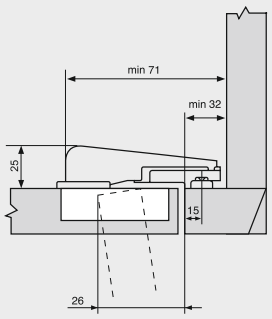

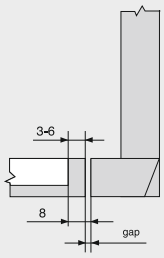

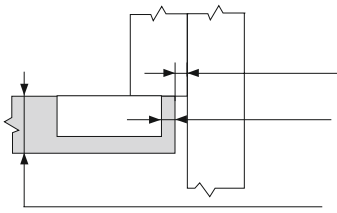

Минимальный выступ в мм

Сверловка под чашку : от 3 мм до 5 мм	1.1	2.2	3.0	3.8	5.5	Рекомендуется пробная установка						
	1.1	1.8	2.4	3.0	4.6							
Толщина двери в мм	16	18	19	20	22	24	26	28	29	30	31	32

Цифры приведены для дверей с закругленными торцами (R=1 мм)

Установка

Slide-on

Предустановленные шурупы по дереву

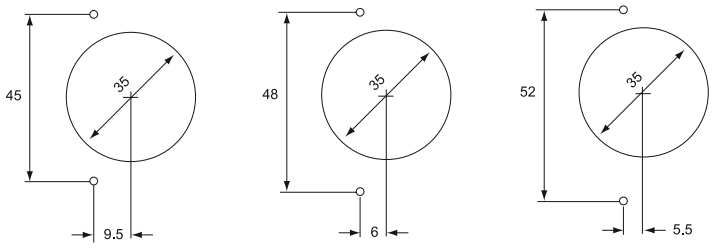

Дюбель

Дюбель для монтажа без инструментов

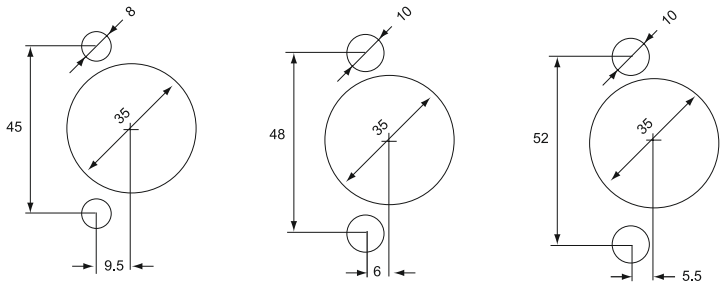

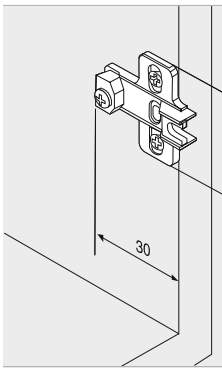

- Материал-цинк
- Крепится предустановленными винтами 6 мм
- Регулировка высоты ±2мм

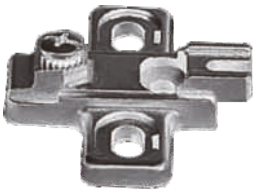

Центровка	Высота	Артикул
3mm	8.5mm	BC-103A

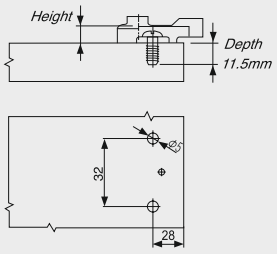

Монтажные планки для петель SlideOn

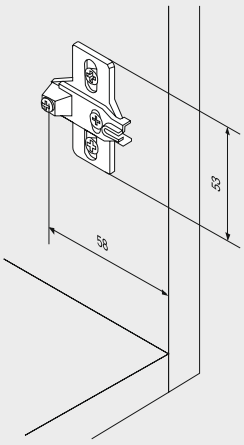

- Сталь
- Никелированная
- Крепится шурупами для ДСП 3.5.мм
- Регулировка высоты ±2мм

Центровка	Высота	Артикул
0mm	5.5mm	0SA
3mm	8.5mm	3SA

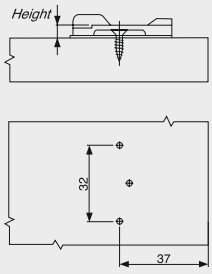

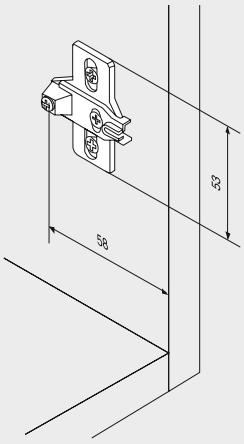

- Сталь
- Никелированная
- Крепится предустановленными винтами 6 мм
- Регулировка высоты ±2мм

Центровка	Высота	Артикул
0mm	5.5mm	0SAE
3mm	8.5mm	3SAE

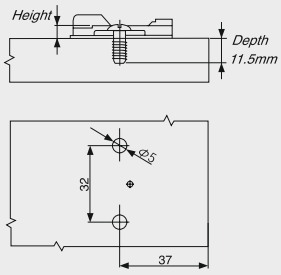

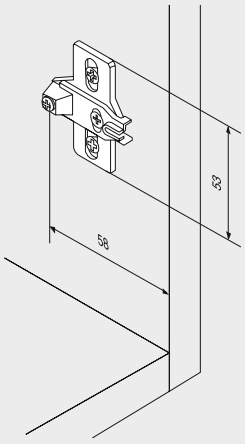

- Сталь
- Никелированная
- Вбивание на дюбели 10 мм
- Регулировка высоты ±2мм

Центровка	Высота	Артикул
0mm	5.5mm	0SAK
3mm	8.5mm	3SAK

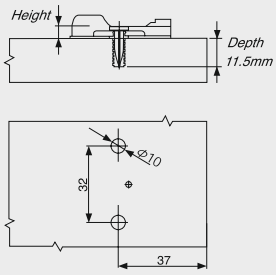

Монтажные планки для петель SlideOn

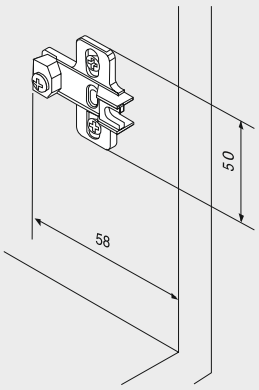

- Цинк
- Крепится предустановленными винтами 6 мм
- Регулировка высоты ±2мм

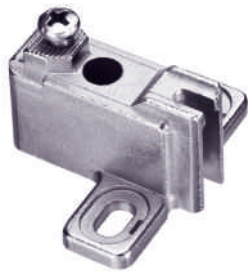

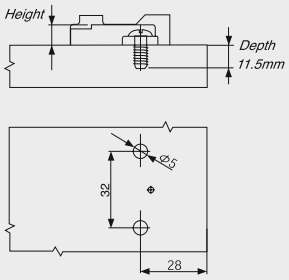

Центровка	Высота	Артикул
18mm	22.5mm	18DB

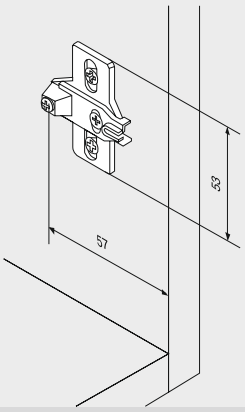

- Сталь
- Крепится шурупами для ДСП 3.5.мм

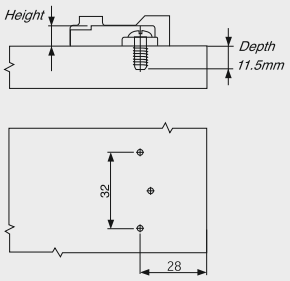

Центровка	Высота	Артикул
2mm	7.0mm	2SB
3mm	8.5mm	3SB
5mm	10.5mm	5SB

Таблица применения петель

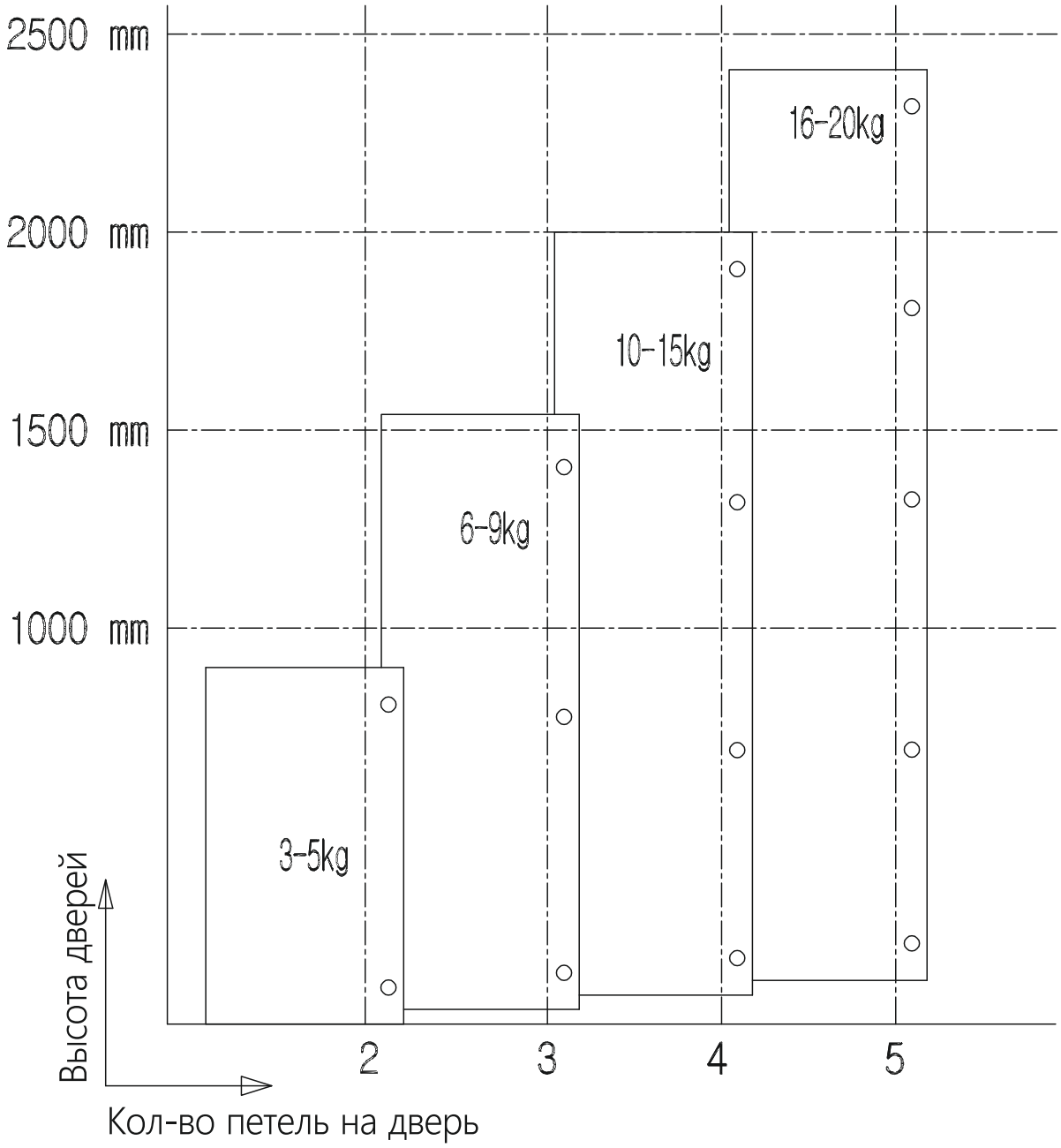

Таблица для подбора петель

Петля												
Угол открывания двери			Тип двери			Угол открывания двери			Тип двери		
			Накладная	Полунакладная	Вкладная				Накладная	Полунакладная	Вкладная
SLIDE ON	2	90°	60	70	78	CLIP ON	5	85°	71	81	89
	5	85°	51	61	69			110°	70	80	88
		110°	50	60	68		7	110°			
	8	170°	40				8	165°	50		
	9	135°	50				9	135°	70	80	
Specific application			Материал чашки			Cup Центровка			Added Option		
P	Петля с доводчиком		D	Литье		B	45mm		J	*Расщепляющий дюбель + SUS винт	
A	Алюминиевый профиль		S	Сталь		C	48mm		K	*Дюбель	
			G	Петля для стеклянных дверей		H	52mm			*Якорный дюбель	

:С эксцентриком (регулировка 3-х плоскостях)

***Дюбель** Вбивающийся винт

***Ex)** 550SBA(Петля Slide On, 110°Угол открывания, Накладной тип двекри, Стальная чашка петли, 45mm размер чашки, N-тип пружины и якорный винт)

Монтажная планка						
Центровка	Материал		Тип		Опции	
0	D	Литье	A	А тип (37MM)	E	Евро винт (6 ×13.5)
3	S	Сталь	B	В тип (28MM)	J	* Дюбель + SUS винт
5			C	Clip тип	K	* Дюбель
8			D	Двойной Clip + *Эксцентрик Type		
9			F	4 отверстия		
18			W	*Double Type		

*Центровка Смотри описание монтажных планок

*Эксцентрик тип Регулировка в 3-х направлениях

*Двойной тип Двойная пластина

*Дюбель Вбивающийся винт

*Ex) 0SCWE(Монтажная планка 0 мм центровка,стальная, , двойна пластина ,евровинт)

Техническая информация

1. Система монтажа без инструмента

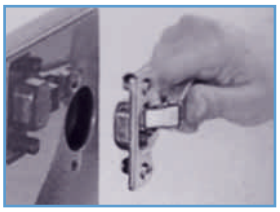

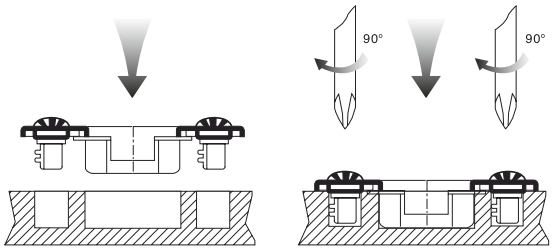

Чашка петли быстрого монтажа с дюбелями вставляется в предварительно просверленные отверстия легким нажатием и фиксируется простым поворотом отвертки на 90 градусов по часовой стрелке.
Дюбели закрепляются в дереве и МДФ. После снятия петли никаких компонентов не остается.

3. Лабораторный контроль качества

1.Контроль производственного цикла и испытания на износ и усталость материалов (30N/80,000 циклов)
2.Тест на нагрузку (200N/20 циклов)
3.Тест на безопасность (300N/5 циклов)
4.Ударный тест на открытие/закрытие (100N/5 циклов)

4. Общие положения о продажах и доставке

Технические представления и измерения в чертежах и иллюстрациях могут быть изменены. Мы оставляем за собой право вносить изменения в спецификации в любое время.
Мы не несем ответственности за любые ошибки, могущие возникнуть в связи с выпуском данного каталога.
Все поставки основаны на общих условиях продаж, которые могут быть высланы по запросу.