Газовый лифт: - без доводчика, без фиксации; - без доводчика, с фиксацией

N 40 без доводчика

40 F N без доводчика с фиксацией

Газовый лифт: - с доводчиком, без фиксации; - с доводчиком, с фиксацией

N 40/1 с доводчиком

60 1/FN с доводчиком с фиксацией

Все газлифты имеют следующие нагрузки: 40 N, 60 N, 80 N, 100 N.
Так же представлена «Таблицы нагрузки газлифтов», с помощью которой, без труда, можно подобрать необходимый вам газлифт.

Схема установки

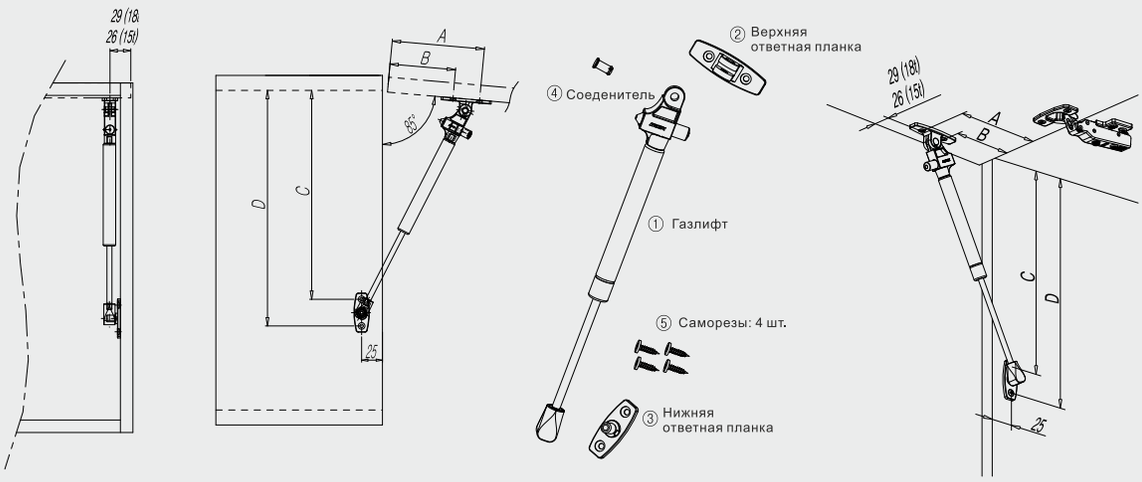

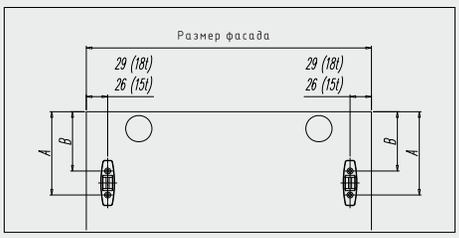

H \ W	A	B	C	D
245mm	111	79	251	283

Таблицы нагрузки газлифтов

ПРИМЕЧАНИЕ

1. Данная таблица условий является справочным материалом, рассчитанным по формулам, и может изменяться в зависимости от способа установки и внешних условий (температура, влажность, трение, тип петли и т.д.). (Рекомендуемая петля: IREX 1775)

2. Данная таблица условий составлена на основе стандартной плотности МДФ (700 кг/м³) и толщины МДФ: 18 мм.

3. Размеры, не указанные в данной таблице (например, высота H более 450 мм), пожалуйста, согласовывайте с ответственным сотрудником.

4. Для правильного выбора газлифта необходимо знать размер, вес или плотность дверцы.

5. Данная таблица является общей для обычных моделей.

МДФ 18 мм (245 ST)

H \ W	400	500	600	700	800	900	1000	1100	1200
350	X	X	40	40	40	40	60	60	60
400	X	40	40	40	60	60	60	60	80
450	40	40	60	60	60	80	80	80	100

Подъёмный механизм FS
Soft Close
угол открывания до 107

Подъёмный механизм FS представлен в двух цветах:
- белый;
- серый.

Комплектация:

1. Фиксатор-предохранитель рычага - 2 шт.
2. Симметричный подъёмный силовой механизм - 2 шт.
3. Заглушка на силовой механизм (L/R) - 2 шт.
4. Фасадное крепление - 2 шт.
5. Саморез 4x35 - 6 шт.
6. Саморез 3,4x15 - 8 шт.

Модель	Высота фасада (мм)	Вес фасада (кг)	Угол открывания	*Коэффициент мощности
FS1000	250-450	2-5	107°	500-1350
FS2000	300-650	2.8-7	107°	1100-2250
FS3000	350-650	4.5-10	107°	2000-4050
FS4000	400-650	8-12	107°	3500-5200

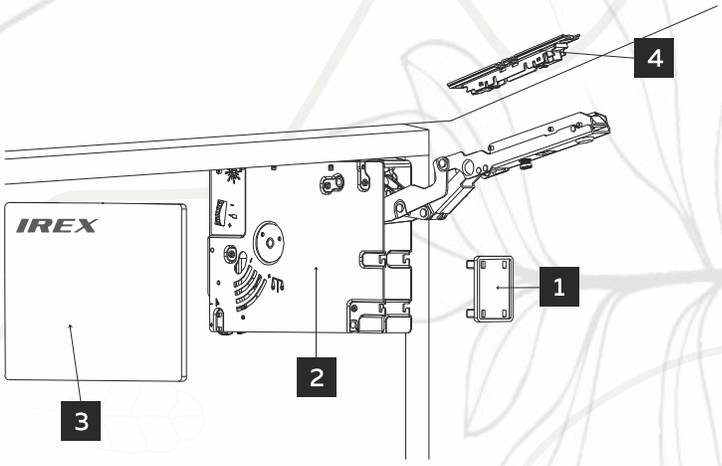

* Коэфф. мощности = Высота корпуса (мм) x Вес фасада (кг)

! При пограничном значении коэффициента мощности выбирать следует более мощный механизм.

Необходимое пространство для открывания двери

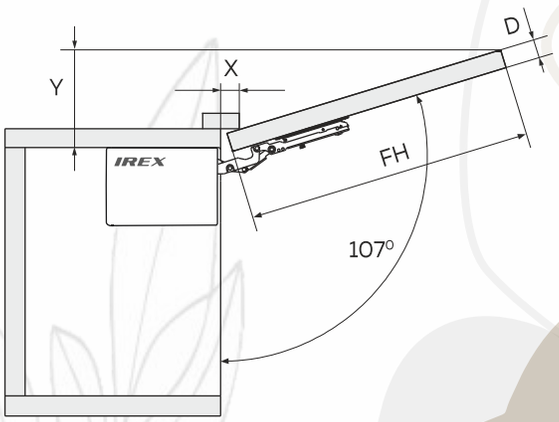

Y	FH*0.29-6			
D	16	19	22	26
X	70	59	49	26

Условные обозначения:

FH – высота фасада
D – толщина фасада

Размеры короба и присадка подъёмного механизма

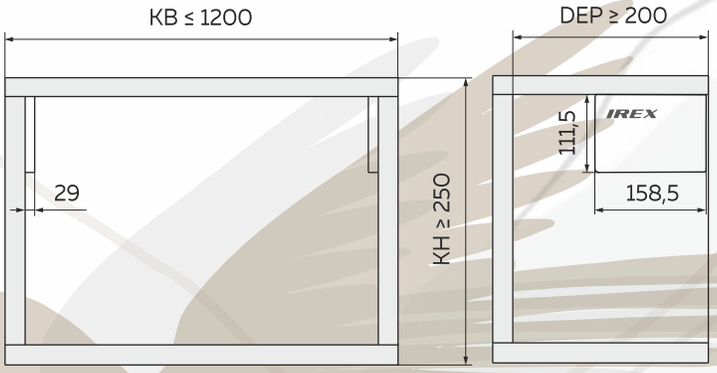

Условные обозначения:

KB – ширина короба
KH – высота короба = 250–650 мм
DEP – минимальная внутренняя глубина короба

Схема присадки:

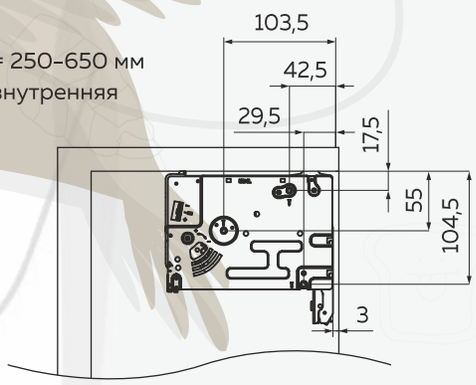

Подъёмный механизм
MONO LIFT
угол открывания до 105

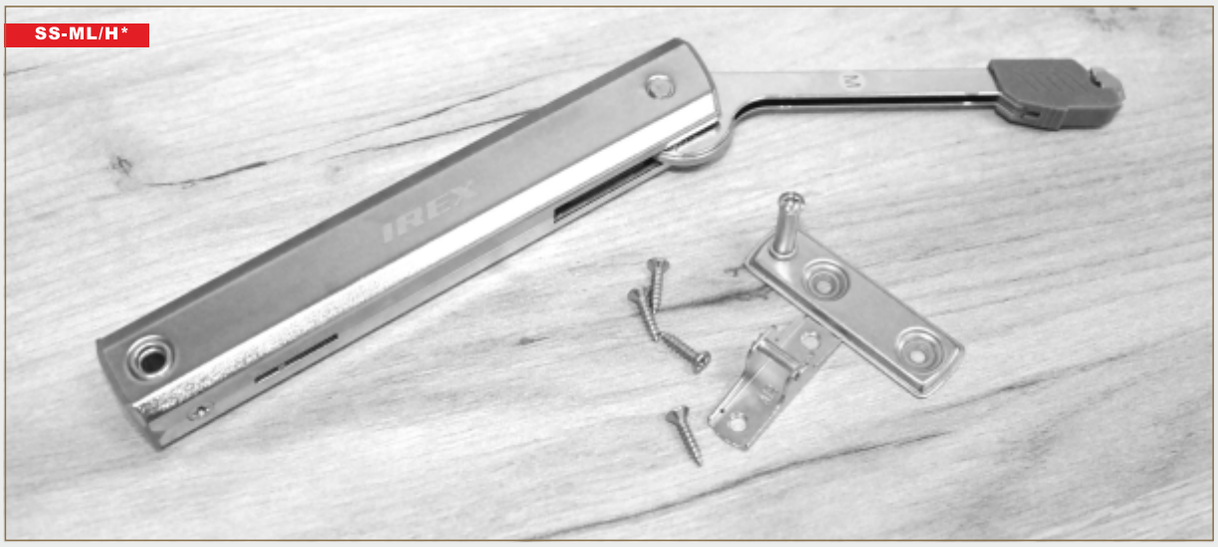

*«H» - нагрузка:
H - heavy (усиленный, 1.5 кг-15.2кг);
M - medium (средний, 0,7 кг-10,6 кг);
L - low (облегчённый, 0,3 кг-6,6 кг).

Индекс нагрузки LF = Высота шкафа KH (мм) x вес двери включая двойной вес ручки (кг)
Примечание: рекомендуется пробная установка, когда индекс нагрузки близок к критическому значению

КОМПЛЕКТ ПОДЪЁМНОГО МЕХАНИЗМА MONO LIFT

Подъемный механизм (1шт)

Крепление для деревянных фасадов и широких алюминиевых рамок (1шт)

монтажная планка (1шт)

Ø4X16mm
саморез (5шт)

Установочные размеры для корпуса Позиции сверления

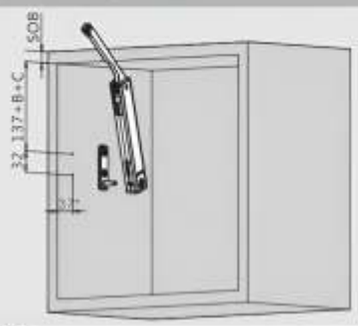

SOB Толщина крышки корпуса
B - высота монтажной планки

B	0мм	2мм	4мм	9мм	18мм
Монтажная планка	H=0	H=2	H=4	H=9	H=18

C - наложение петли

0мм накладная	9.5мм смежная
18мм вкладная	

Необходимое внутреннее пространство

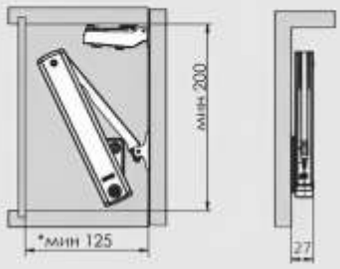

*минимум 200мм при использовании подвеса с видимым монтажом

Необходимое пространство для фасада и верхних панелей

* Для ограничения угла открывания использовать ограничители угла открывания для петли

Y=(FH-a)x0.3
FH - высота фасада
FD - толщина фасада

FD (мм)	16	19	22	24
a (мм)	45	34	23	15

Y - высота над крышкой корпуса
a - выступ верхней панели

IREX

Подъёмный механизм для складных фасадов
BIFOLD LIFT

ИНСТРУКЦИЯ ПО УСТАНОВКЕ И ДЕМОНТАЖУ BIFOLD LIFT

Схема демонтажа

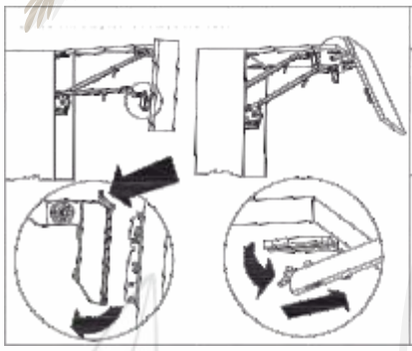

Схема монтажа

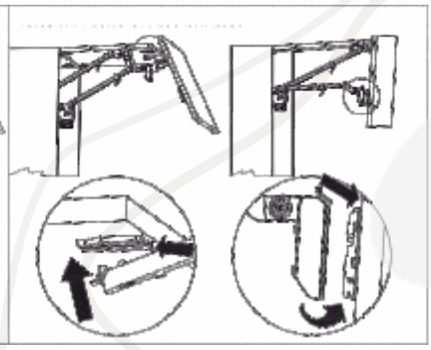

Установка и снятие декоративной заглушки

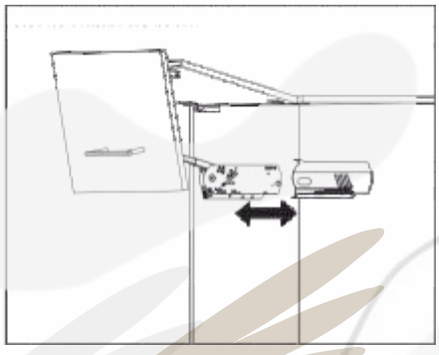

ТАБЛИЦА ПОДБОРА ПОДЪЁМНИКА В ЗАВИСИМОСТИ ОТ ВЕСА ПАНЕЛИ

Высота (мм)	18mm, 680kg/m³								Ширина панели фасада							
	600	650	700	750	800	850	900	1000	1100	1200	1300	1400	1500	1600	1700	1800
600	4.4kg	4.8kg	5.1kg	5.5kg	5.8kg	6.2kg	6.6kg	7.3kg	8.0kg	8.8kg	9.5kg	10.2kg	11.0kg	11.7kg	12.5kg	13.2kg
650	4.8kg	5.2kg	5.6kg	6.0kg	6.4kg	6.7kg	7.2kg	7.9kg	8.8kg	9.5kg	10.3kg	11.1kg	11.9kg	12.7kg	13.5kg	14.3kg
700	5.1kg	5.6kg	6.0kg	6.4kg	6.9kg	7.3kg	7.7kg	8.5kg	9.4kg	10.3kg	11.1kg	12.0kg	12.8kg	13.7kg	14.6kg	15.4kg
750	5.5kg	6.0kg	6.4kg	6.9kg	7.3kg	7.8kg	8.3kg	9.2kg	10.0kg	11.0kg	11.9kg	12.6kg	13.8kg	14.7kg	15.6kg	16.5kg
800	5.8kg	6.4kg	6.9kg	7.3kg	7.8kg	8.3kg	8.8kg	9.8kg	10.8kg	11.6kg	12.7kg	13.7kg	14.7kg	15.7kg	16.6kg	17.6kg
850	6.2kg	6.7kg	7.3kg	7.8kg	8.3kg	8.8kg	9.4kg	10.4kg	11.4kg	12.5kg	13.5kg	14.6kg	15.6kg	16.6kg	17.7kg	18.7kg
900	6.6kg	7.2kg	7.7kg	8.3kg	8.8kg	9.4kg	9.9kg	11.0kg	12.1kg	13.2kg	14.3kg	15.4kg	16.5kg	17.6kg	18.7kg	19.8kg
950	7.0kg	7.6kg	8.1kg	8.7kg	9.3kg	9.9kg	10.5kg	11.6kg	12.8kg	14.0kg	15.1kg	16.2kg	17.4kg	18.6kg	19.8kg	20.9kg
1000	7.3kg	7.9kg	8.5kg	9.2kg	9.8kg	10.4kg	11.0kg	12.2kg	13.4kg	14.7kg	15.9kg	17.1kg	18.4kg	19.6kg	20.8kg	22.0kg

Модель	Высота панели соответствует весу заготовки							
	600	650	700	750	800	850	900	1000
SS-BF/LD	5.7kg ~ 9.8kg	5.5kg ~ 9.3kg	5.0kg ~ 8.8kg	4.5kg ~ 8.3kg	4.0kg ~ 7.8kg			
SS-BF/MD	7.7kg ~ 11.5kg	7.2kg ~ 11.0kg	6.7kg ~ 10.5kg	6.2kg ~ 10.0kg	5.8kg ~ 9.5kg			
SS-BF/HD				7.2kg ~ 11.5kg	7.0kg ~ 11.0kg	6.5kg ~ 10.5kg	6.0kg ~ 10.0kg	5.5kg ~ 9.1kg
SS-BF/WD				10.5kg ~ 17.0kg	9.5kg ~ 16.0kg	9.1kg ~ 15.0kg	8.8kg ~ 14.6kg	8.5kg ~ 14.0kg