IREX

HANA SLIM BOX

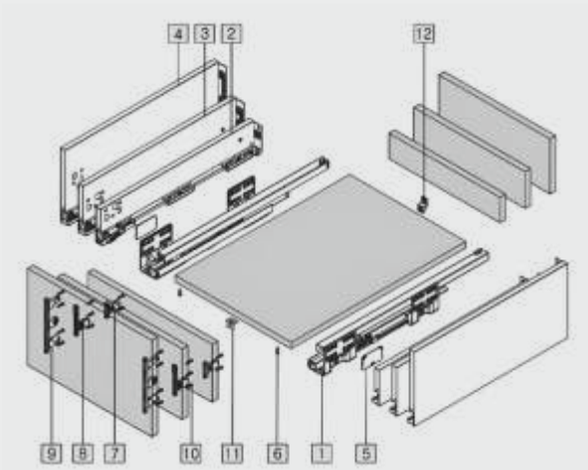

H=89 мм

	Стандартный размер	Внутренняя длина ящика	Минимальная допустимая длина корпуса ящика
Hana -Box-89*450 WH NEW	450mm	424mm	455mm
Hana -Box-89*450 GR NEW			
Hana -Box-89*500 WH NEW	500mm	474mm	505mm
Hana -Box-89*500 GR NEW			

H=121 мм

	Стандартный размер	Внутренняя длина ящика	Минимальная допустимая длина корпуса ящика
Hana -Box-121*450 WH NEW	450mm	424mm	455mm
Hana -Box-121*450 GR NEW			
Hana -Box-121*500 WH NEW	500mm	474mm	505mm
Hana -Box-121*500 GR NEW			

H=185 мм

	Стандартный размер	Внутренняя длина ящика	Минимальная допустимая длина корпуса ящика
Hana -Box-185*450 WH NEW	450mm	424mm	455mm
Hana -Box-185*450 GR NEW			
Hana -Box-185*500 WH NEW	500mm	474mm	505mm
Hana -Box-185*500 GR NEW			

1. Направляющая ящика: Левая / Правая
2. Боковая панель 89: Левая / Правая
3. Боковая панель 121: Левая / Правая
4. Боковая панель 185: Левая / Правая
5. Боковая заглушка
6. Винт для дна ящика (Ф3.5x15)
7. Кронштейн для передней панели ящика 89
8. Винт для передней панели ящика (Ø4x17)
9. Фиксирующий кронштейн для передней панели ящика (для Kb≥800)
10. Задний фиксирующий кронштейн для дна
11. Квадратный профиль для направляющих
12. Задний кронштейн для квадратного профиля направляющих

89/ 121/ 185

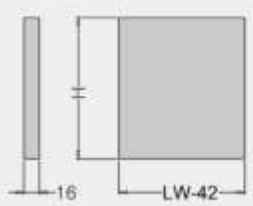

Type	89	121	185
H (mm)	59	91	155

L = NL-20

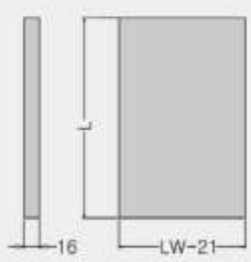

KB≥800

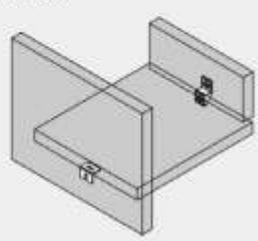

KB = Внешняя ширина корпуса ящика
LW = Внутренняя ширина корпуса ящика
NL = Стандартный размер направляющей

LT=Минимальная глубина корпуса,
NL=размер направляющей

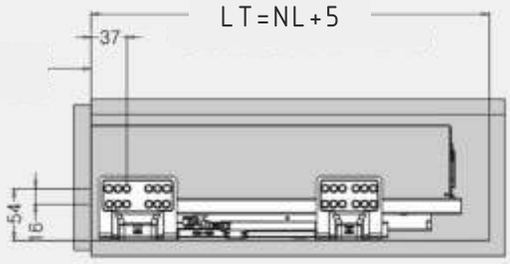

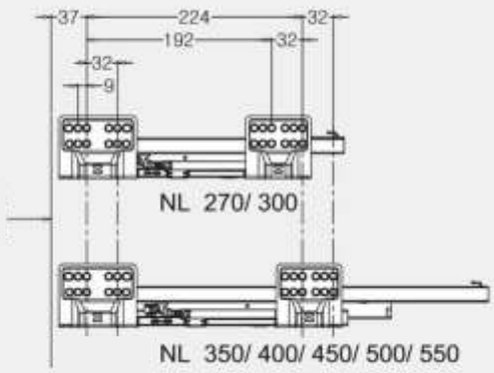

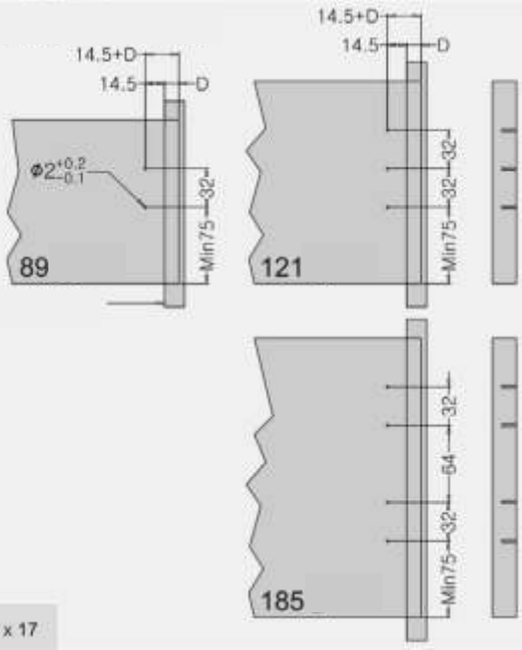

89

LW=Ширина внутреннего ящика,
W=Ширина задней стенки

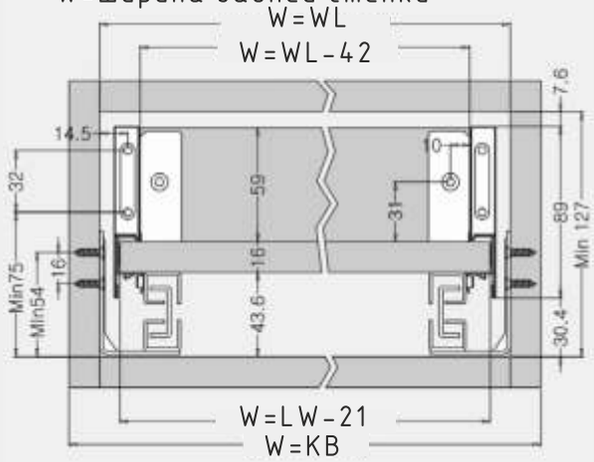

121

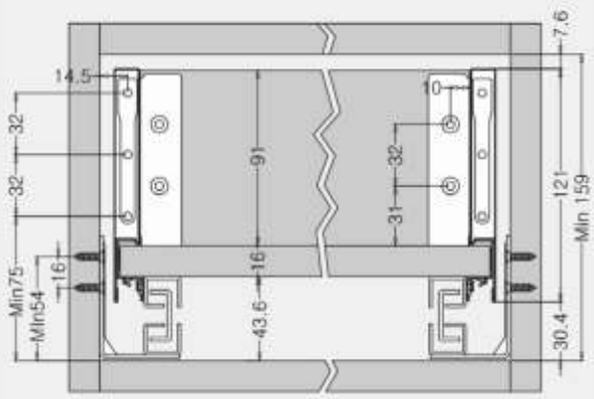

185

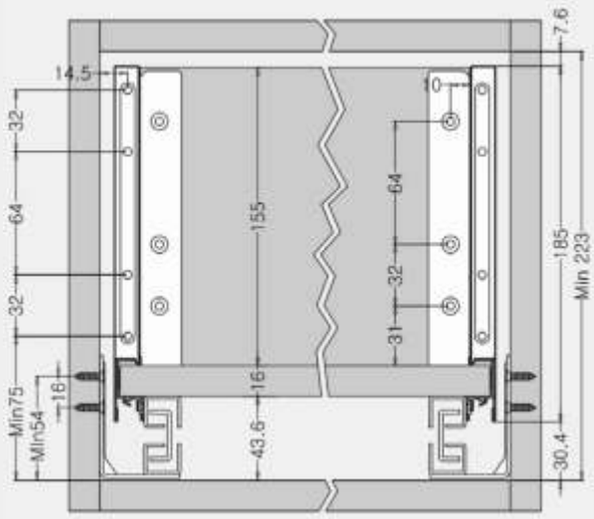

HANA SLIM BOX
ВНУТРЕННИЙ ЯЩИК

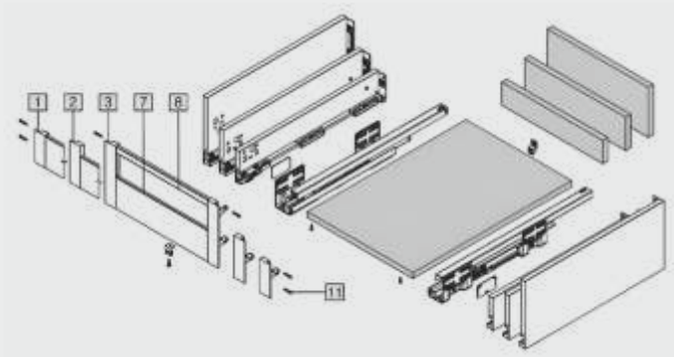

Hana -Box-89 FFB L/R	Боковой кронштейн 89 (белый/серый)
Hana -Box-121 FFB L/R	Боковой кронштейн 121 (белый/серый)
Hana -Box-185 FFB L/R	Боковой кронштейн 185 (белый/серый)
Hana -Box- RAIL 1100	Рейлинг (квадратный) (белый/серый,1 100 мм)
Hana -Box- FS 1100	Передняя панель (белый/серый,1 100 мм)

Внутренний выдвижной ящик HANA — опциональный компонент Samsung Irex.
Для полной комплектации дополнительно требуется HANA SLIM BOX (см. стр. 30).

1. Боковой кронштейн 89
2. Боковой кронштейн 121
3. Боковой кронштейн 185
4. Передняя панель (1 100 мм)
5. Рейлинг (квадратный) (1 100 мм)
6. Винты для передней панели ø4×30
7. Фиксатор для передней панели
8. Винты для фиксации дна ø8.5×13

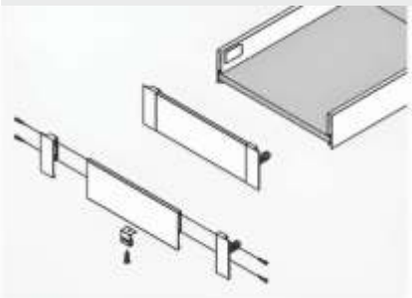

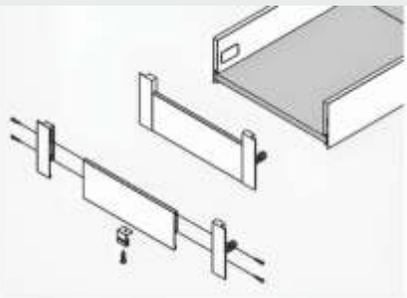

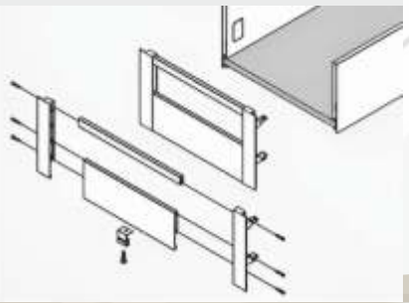

89/ 121/ 185

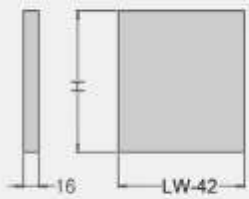

Type	89	121	185
H (mm)	59	91	155

L = NL-20

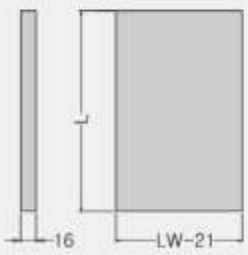

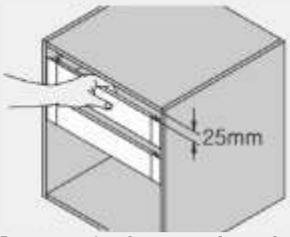

При установке держателей ножей или использовании верха ящика в качестве ручки – вертикальный зазор над боковиной ящика должен быть не менее 25 мм.

KB=наружная ширина корпуса;
LW = внутренняя ширина тумбы;
NL = номинальная длина направляющей

LT=Минимальная глубина корпуса,
NL=размер направляющей

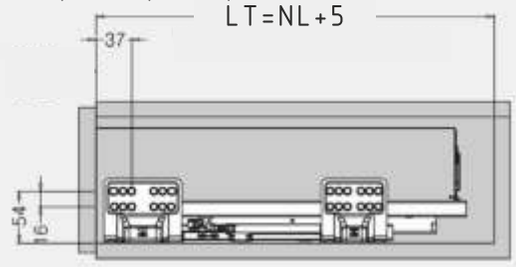

89

LW=Ширина внутреннего ящика,
W=Ширина задней стенки

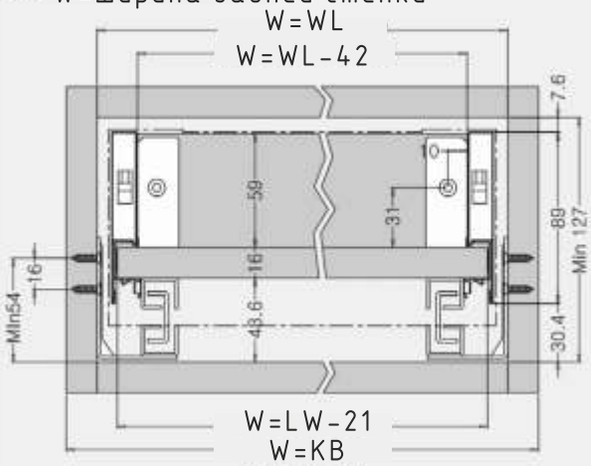

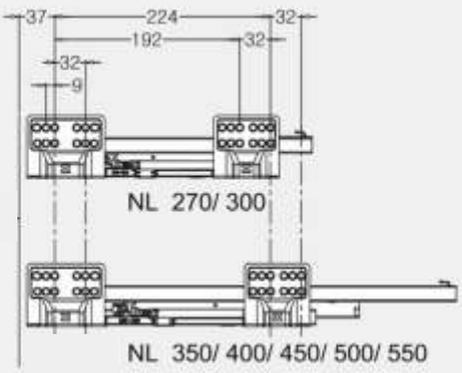

121

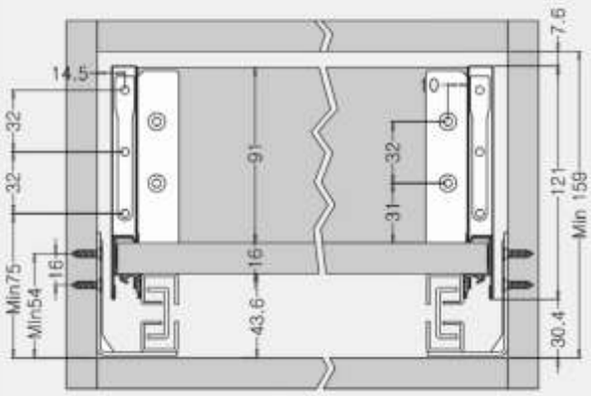

Передняя стенка

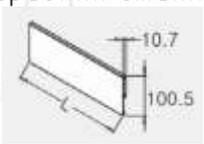

Рейлинг

185

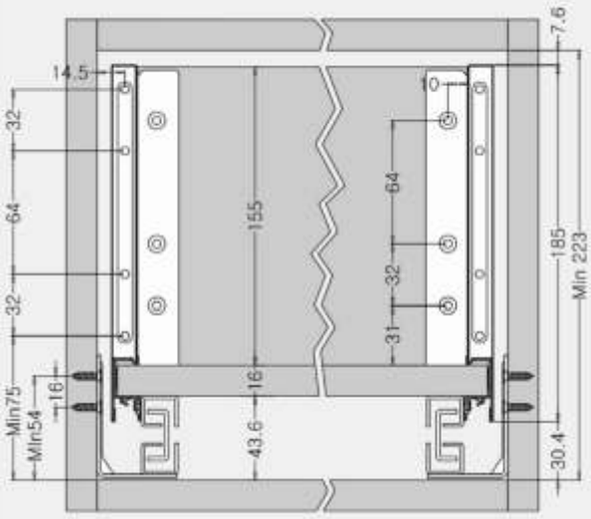

89

121

185

HANA ULTRA SLIM BOX

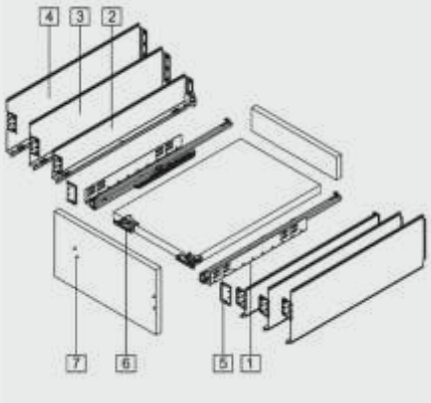

B-250	250mm	240mm	263mm
B-300	300mm	290mm	313mm
B-350	350mm	340mm	363mm
B-400	400mm	390mm	413mm
B-450	450mm	440mm	463mm
B-500	500mm	490mm	513mm

1. Направляющая	6. Фиксирующие скобы
2. Стенка (высота: 80 мм)	7. Винты: 14 шт.
3. Стенка (высота: 120 мм)	
4. Стенка (высота: 150 мм)	
5. Заглушка	

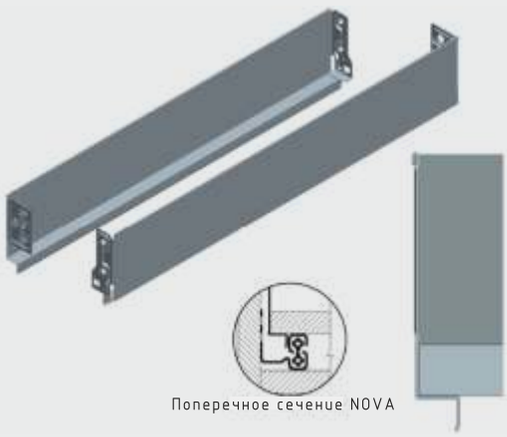

Поперечное сечение NOVA

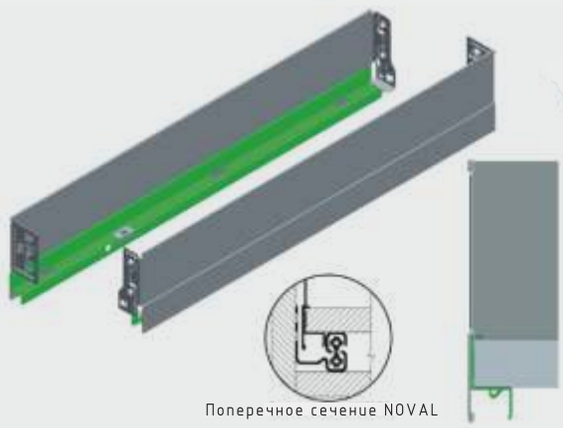

Поперечное сечение NOVAL

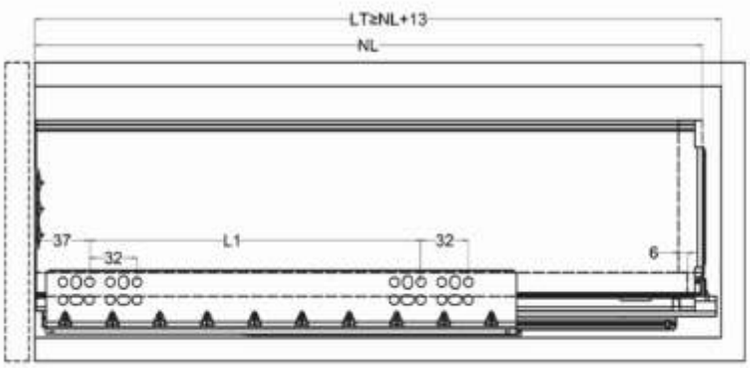

NL	LT(min)	L1
250	263	128
300	313	160
350	363	160
400	413	192
450	463	224
500	513	256

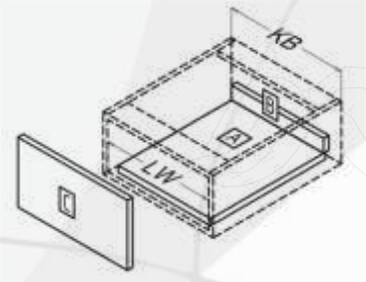

KB=наружная ширина корпуса;
LW = внутренняя ширина тумбы;
NL = номинальная длина направляющей

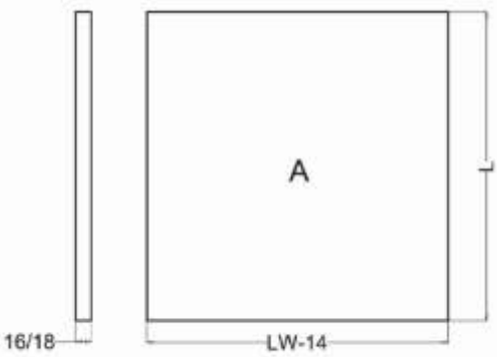

Длина днища (основания) L=NL-10

NL	250	300	350	400	450	500	550
L(mm)	240	290	340	440	440	490	540

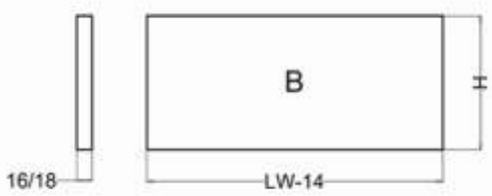

Тип	80	120	150
H(mm)	60/62	100/102	130/132

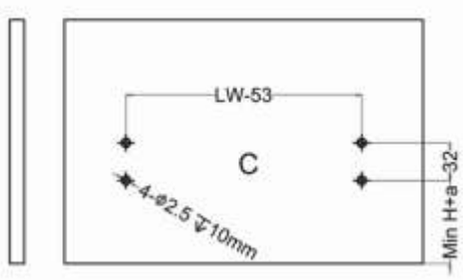

Тип	80	120	150
H(mm)	55	70	100

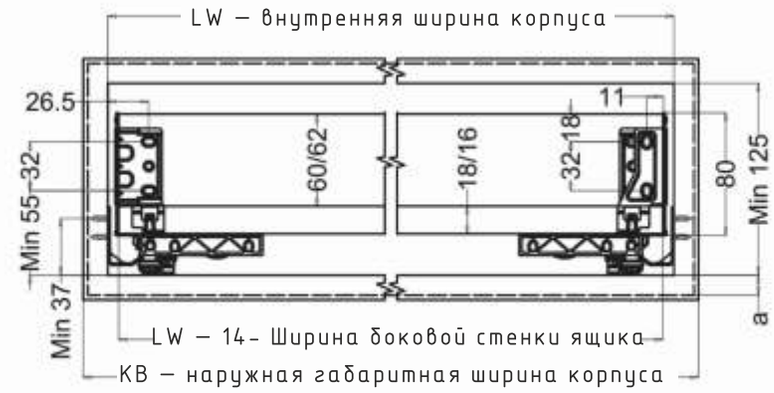

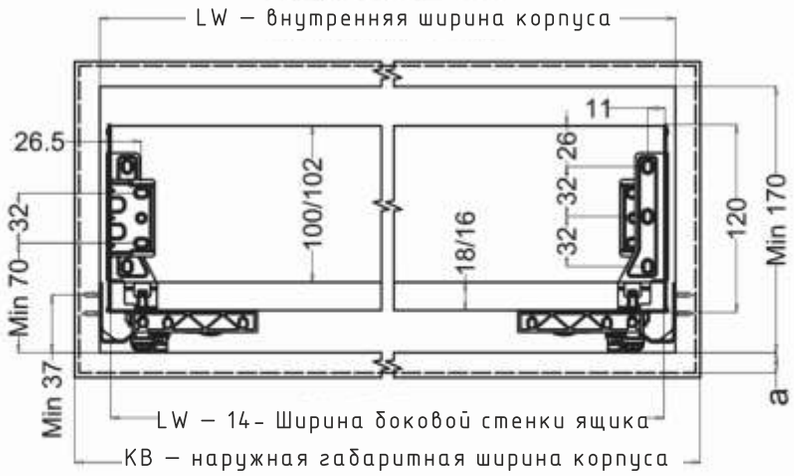

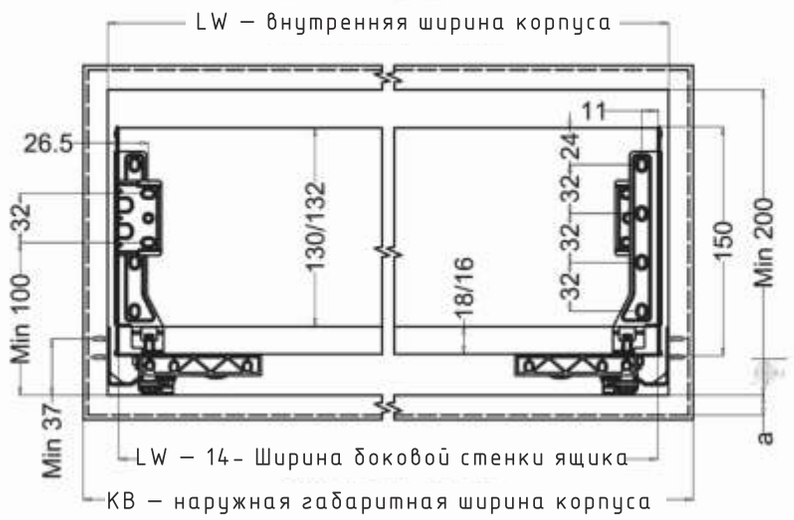

Направляющие для выдвижных ящиков серии BR, DNV (сертификат SGS)

Направляющие прошли независимые испытания в лаборатории SGS по стандарту ANSI/BHMA A 156.9-2020.

Применение

Для кухонных ящиков, офисных тумб, коммерческой и жилой мебели, требующей высокой нагрузочной способности.

Нагрузочная способность и ресурс

Испытания под нагрузкой 45 кг (ящик 530мм 460мм 120мм, вес 8,3кг). Количество циклов — 50 000, что подтверждает высокий ресурс.

Результаты испытаний

Тест по пункту 4.11.4.2 стандарта (10 ± 2 цикла/мин, открывание на 2/3 хода до 6 мм от упора) — ПОЛОЖИТЕЛЬНЫЙ (PASS).

После 50 000 циклов направляющие полностью работоспособны.

Физические характеристики

Длина 450мм, ширина 45,23мм, толщина 12,95мм, вес 648,6г.

Тест на износоустойчивость

После определённого цикла открываний и закрываний полностью нагруженный ящик должен исправно функционировать

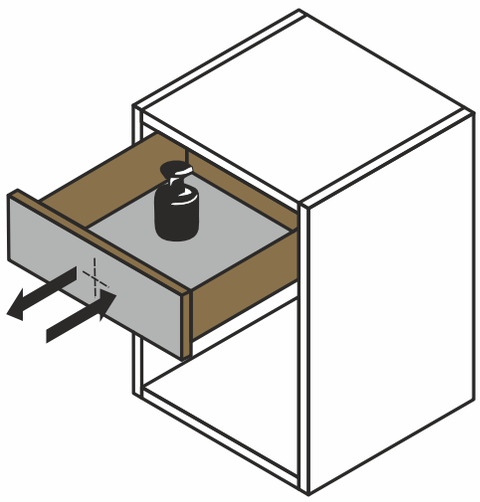

Тест на открывание с нагрузкой

Полностью нагруженный ящик несколько раз подвергается резкому открыванию с определённой силой и скоростью.

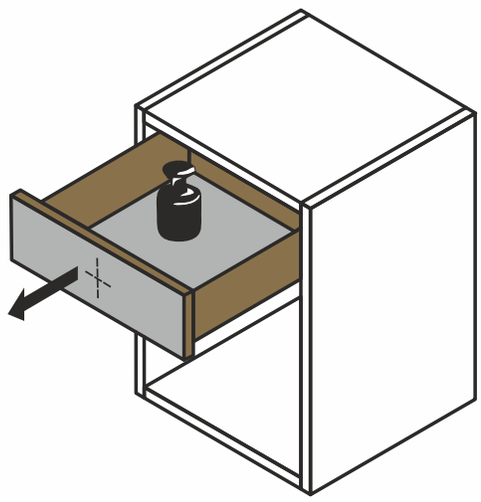

Тест на горизонтальную нагрузку

На полностью открытый нагруженный ящик оказывается дополнительная горизонтальная нагрузка

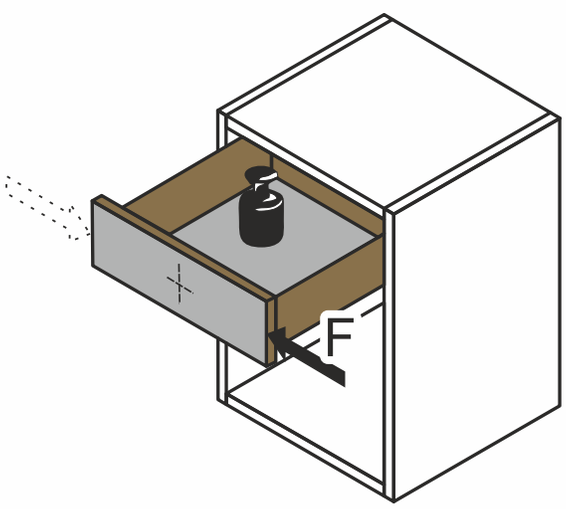

Тест на вертикальную нагрузку
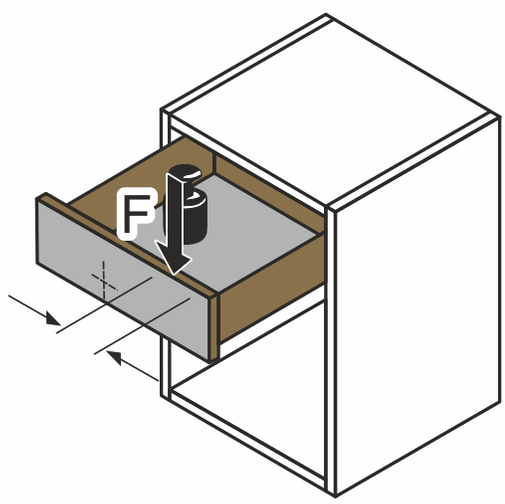
На полностью открытый ящик оказывается дополнительная вертикальная нагрузка